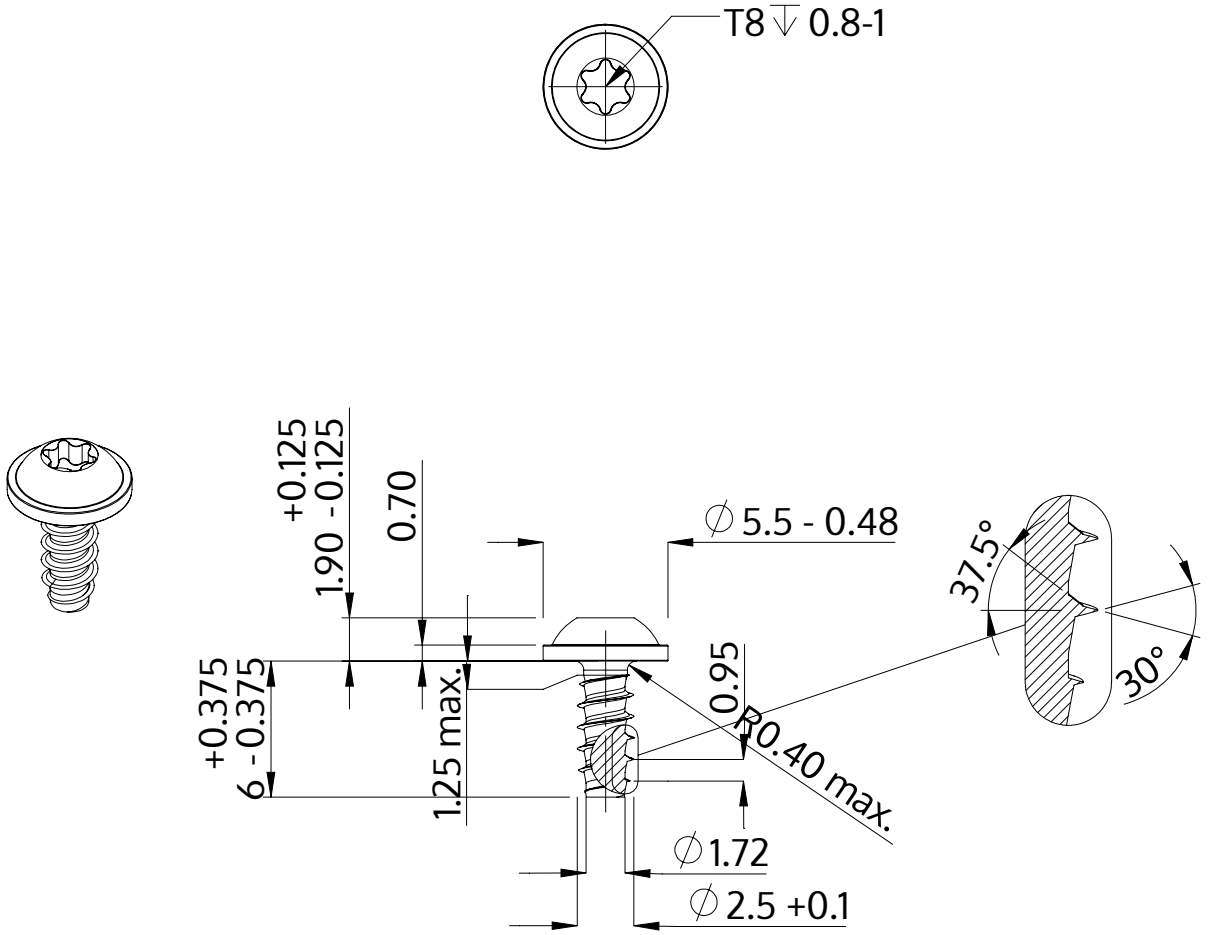

Beskrivning	STP38 2.5x6.0 - T8
Material	rostfritt stål A2
Yta	blank och passiviserad
Vikt	0.323 kg / 1000 styck

SCREWERK	**STP380250060E**	
Metrisk skiss A4	Skala 3:1	2024-10