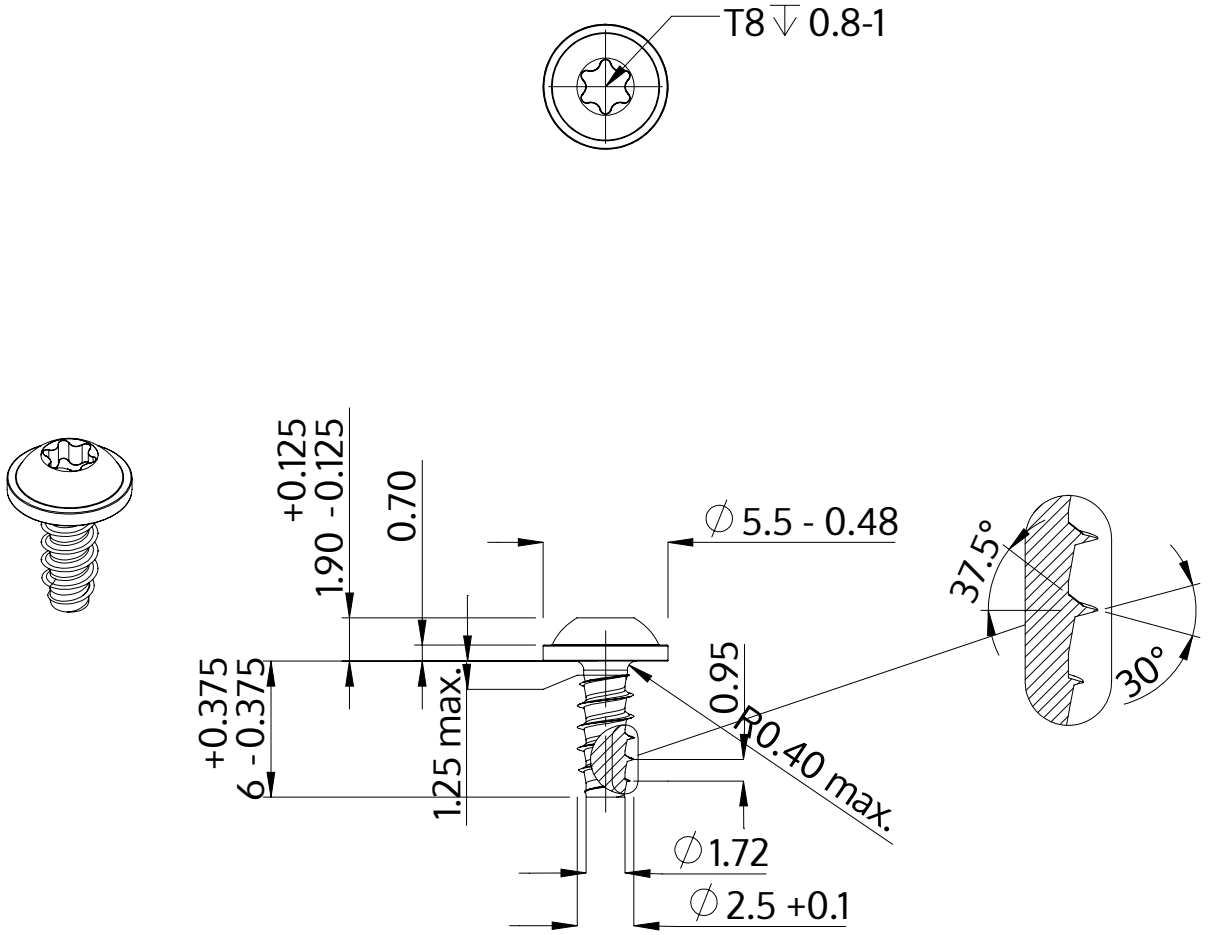

Beschreibung	STP38 2.5x6.0 - T8
Werkstoff	Edelstahl A4
Oberfläche	blank, gebeizt und passiviert
Gewicht	0.323 kg / 1000 Stück

SCREWERK	**STP380250060C**	
Metrische Zeichnung A4	Skalierung None:1	2024-04