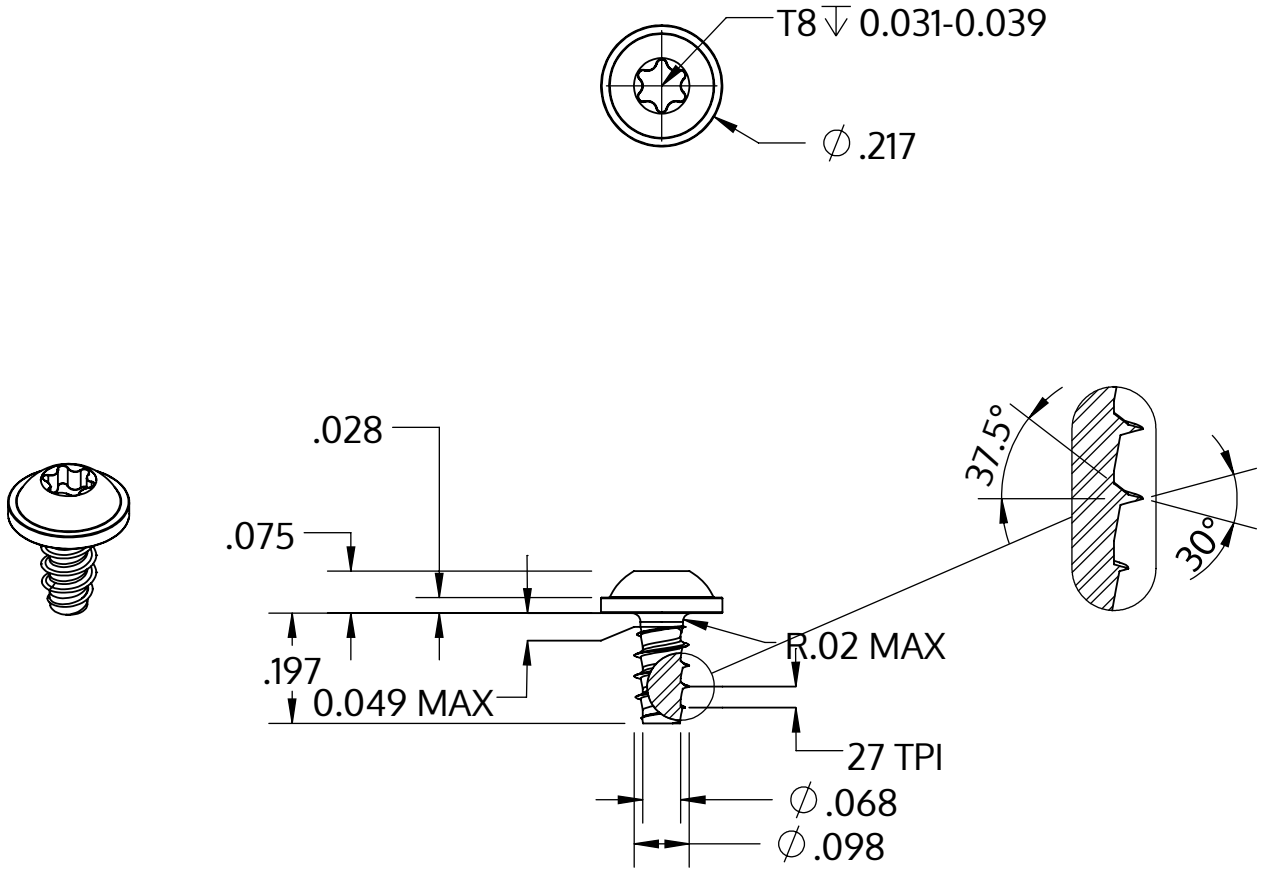

Metric size	M2.5 x 0.95 mm
US size (converted)	#3-27
	Tolerances [inch]
Length	+/- 0.014
Head diameter	+0 / -0.018
Head height	+/- 0.004
Thread diameter	+0.003 / -0

Beskrivning	STP38 2.5x5.0 - T8
Material	stål, härdat
Yta	förzinkad 5-7 µm, härdad, blå/transparent passiviserad
Vikt	0.299 kg / 1000 styck

SCREWERK	**STP380250050S**	
_Zoll Zeichnung Größe A	Skala 3:1	2024-10