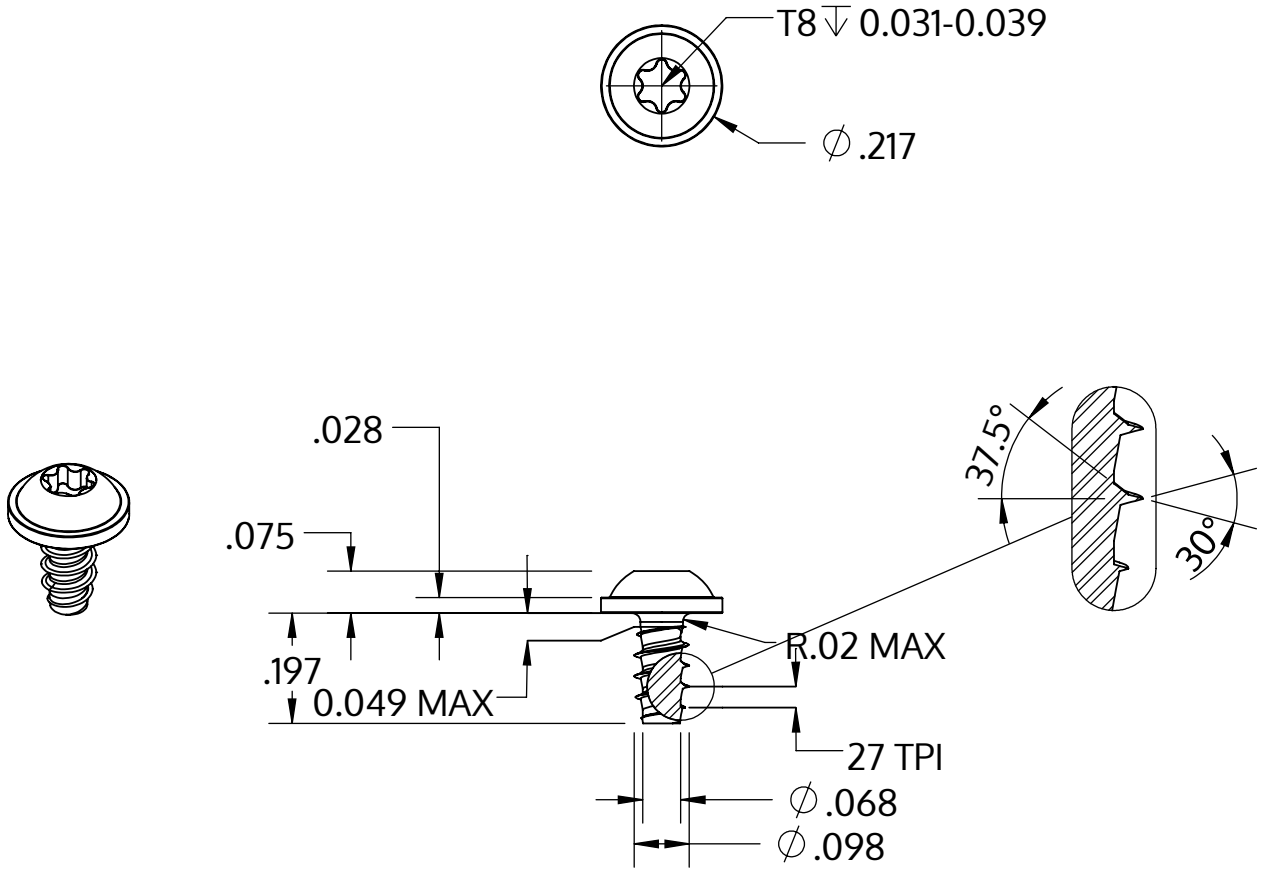

Metric size	M2.5 x 0.95 mm
US size (converted)	#3-27
	Tolerances [inch]
Length	+/- 0.014
Head diameter	+0 / -0.018
Head height	+/- 0.004
Thread diameter	+0.003 / -0

Opis	STP38 2.5x5.0 - T8
Materiał	Stal szlachetna A4
Powierzchnia	Prosta, bejcowana i pasywowana
Waga	0.299 kg / 1000 sztuk

SCREWERK	**STP380250050C**	
_Zoll Zeichnung Größe A	Skala None:1	2024-05