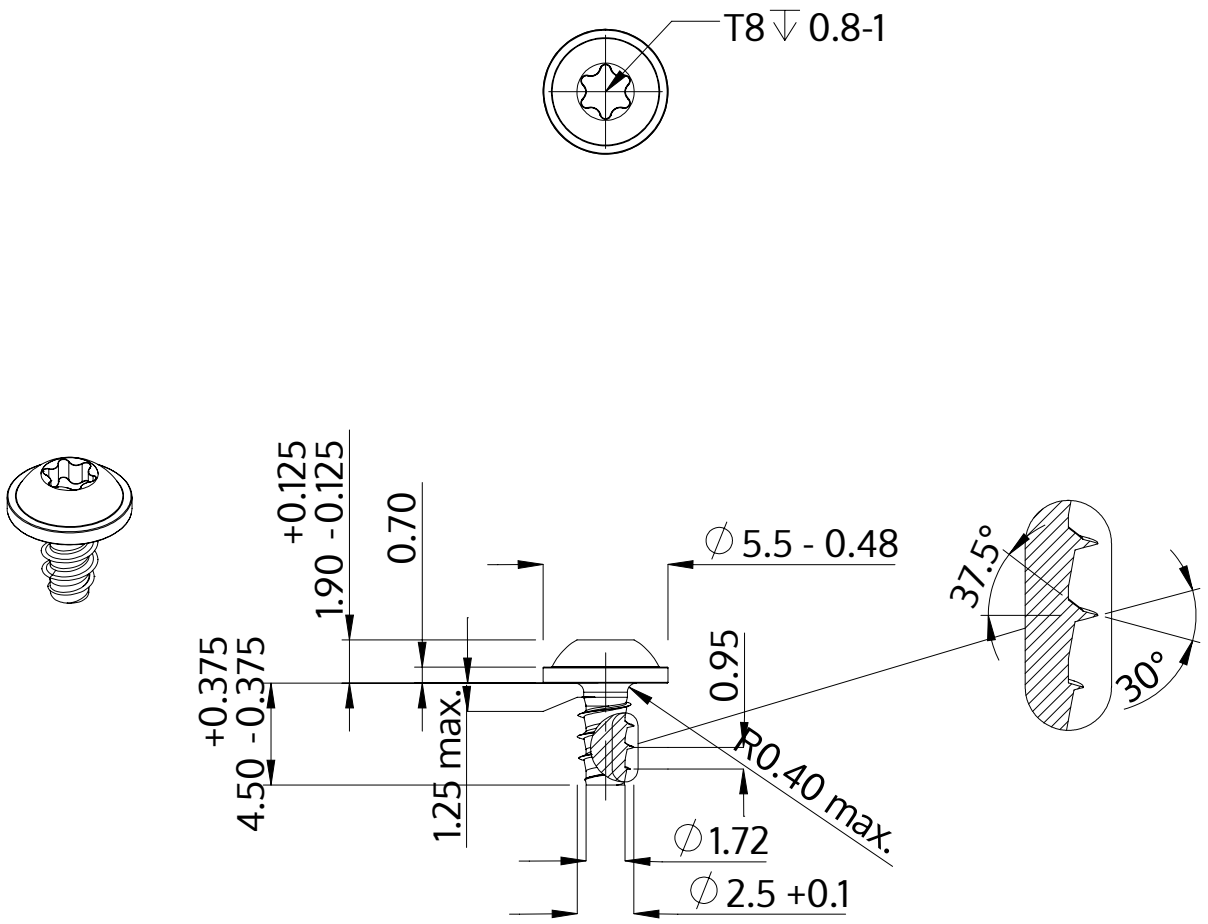

Descrição	STP38 2.5x4.5 - T8
Material	aço, endurecido
Superfície	zincado 5-7 µm, galvanizado, azul / passivado transparente
Peso	0.287 kg / 1000 peças

SCREWERK	**STP380250045S**	
Desenho Métrico A4	Escala 3:1	2024-10