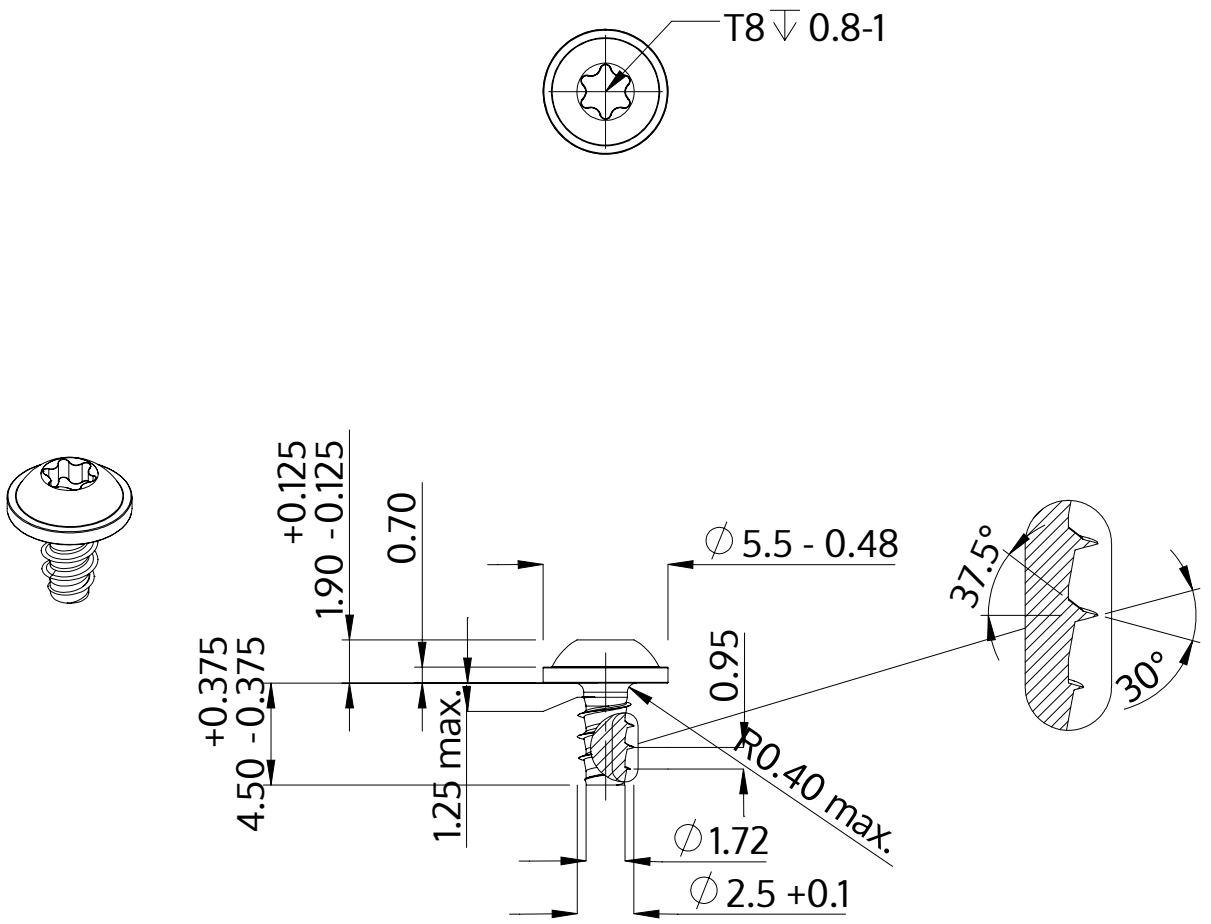

Beskrivelse	STP38 2.5x4.5 - T8
Materiale	Ædelstål A2
Overflade	blank, bejdset og passiveret
Vægt	0.287 kg / 1000 stykke

SCREWERK	**STP380250045E**	
Metrisk tegning A4	Skalering None:1	2024-04