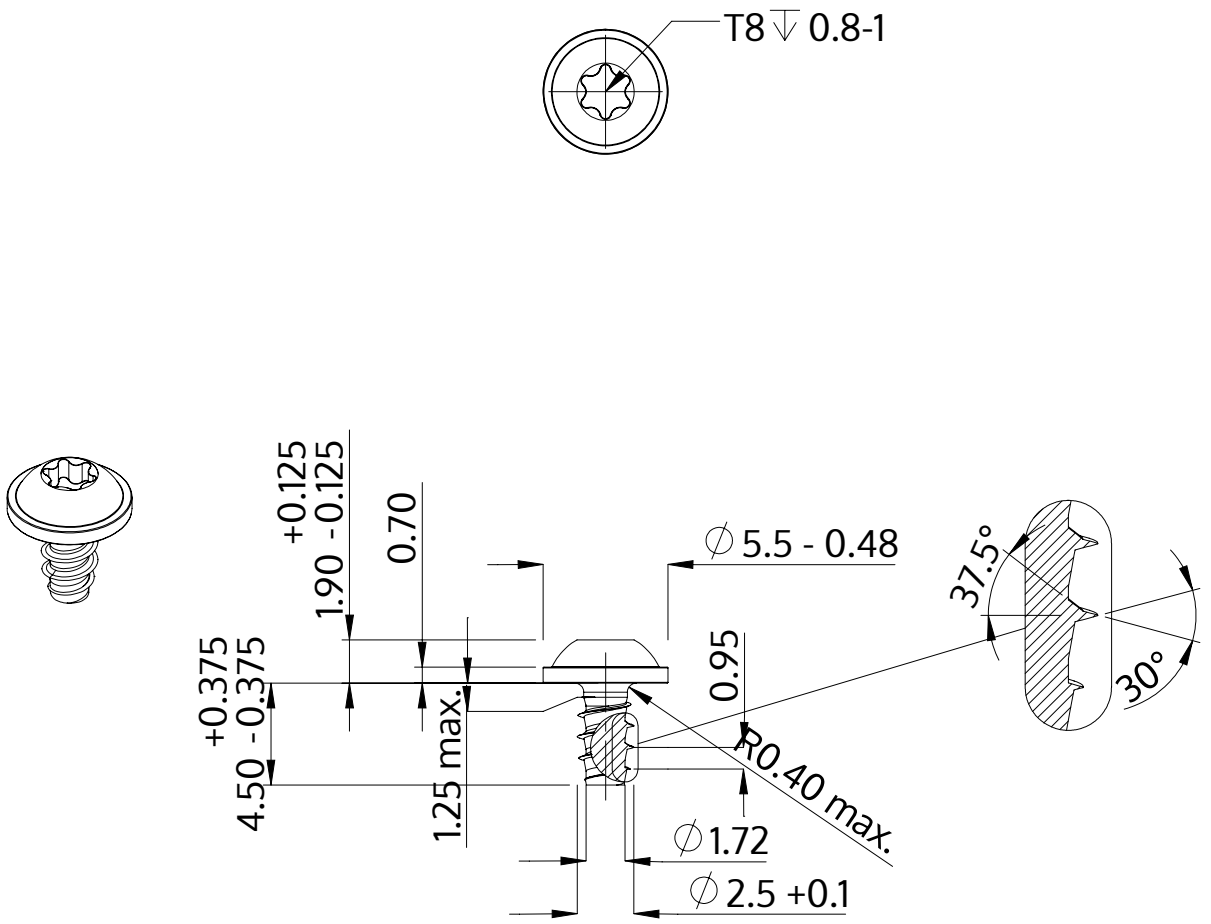

Beschreibung	STP38 2.5x4.5 - T8
Werkstoff	Stahl, vergütet
Oberfläche	ZnNi min. 5µm, schwarz passiviert, getempert, versiegelt
Gewicht	0.287 kg / 1000 Stück

SCREWERK	**STP380250045B**	
Metrische Zeichnung A4	Skalierung None:1	2024-04