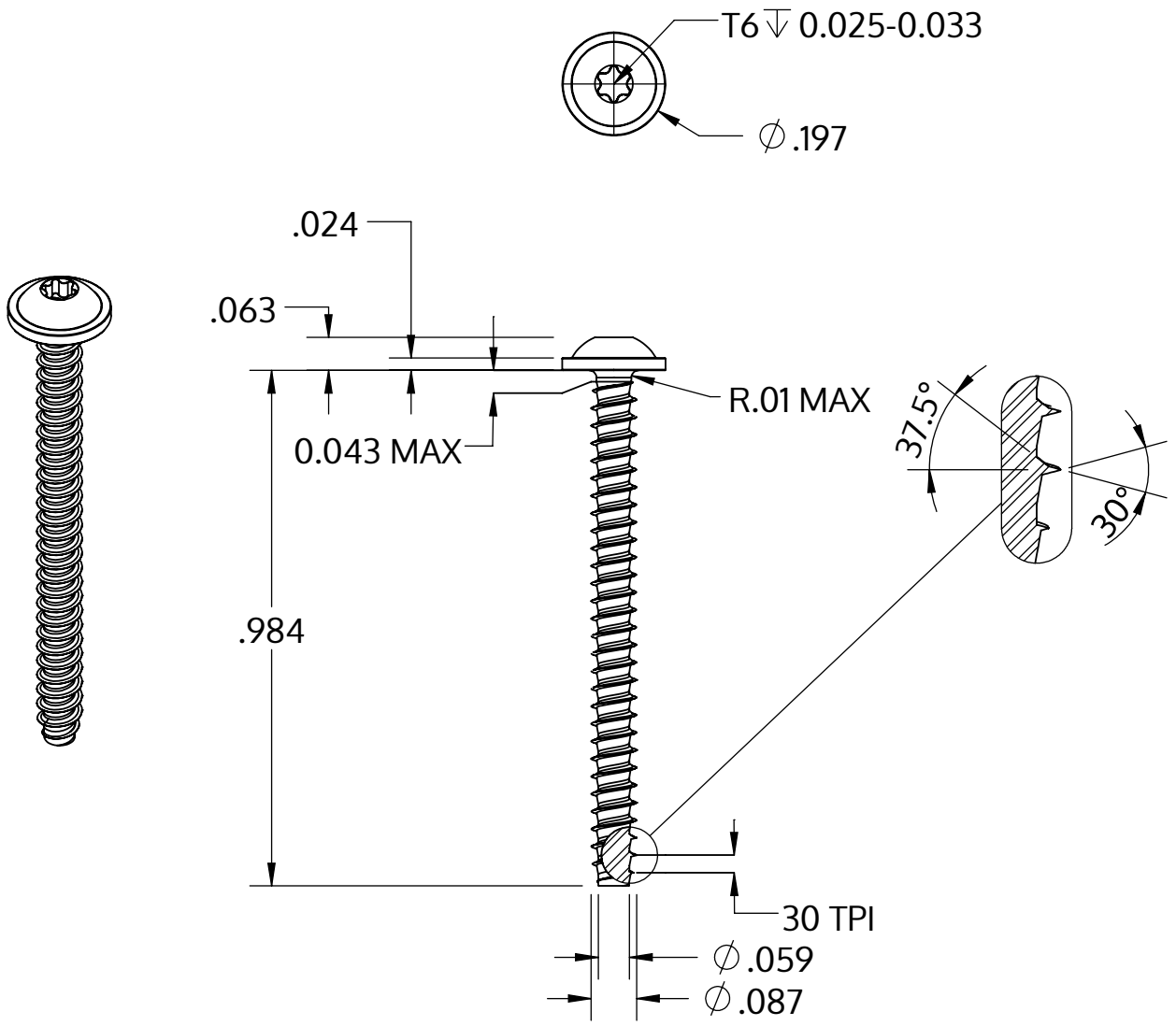

Metric size	M2.2 x 0.85 mm
US size (converted)	#2-30
	Tolerances [inch]
Length	+/- 0.025
Head diameter	+0 / -0.018
Head height	+/- 0.004
Thread diameter	+0.003 / -0

Описание	STP38 2.2x25.0 - T6
Материал	Нержавеющая сталь A2
Поверхность	Светлый отжиг и пассивация
Вес	0.587 kg / 1000 Штука

SCREWERK	**STP380220250E**	
_Zoll Zeichnung Größe A	Шкала 3:1	2024-10