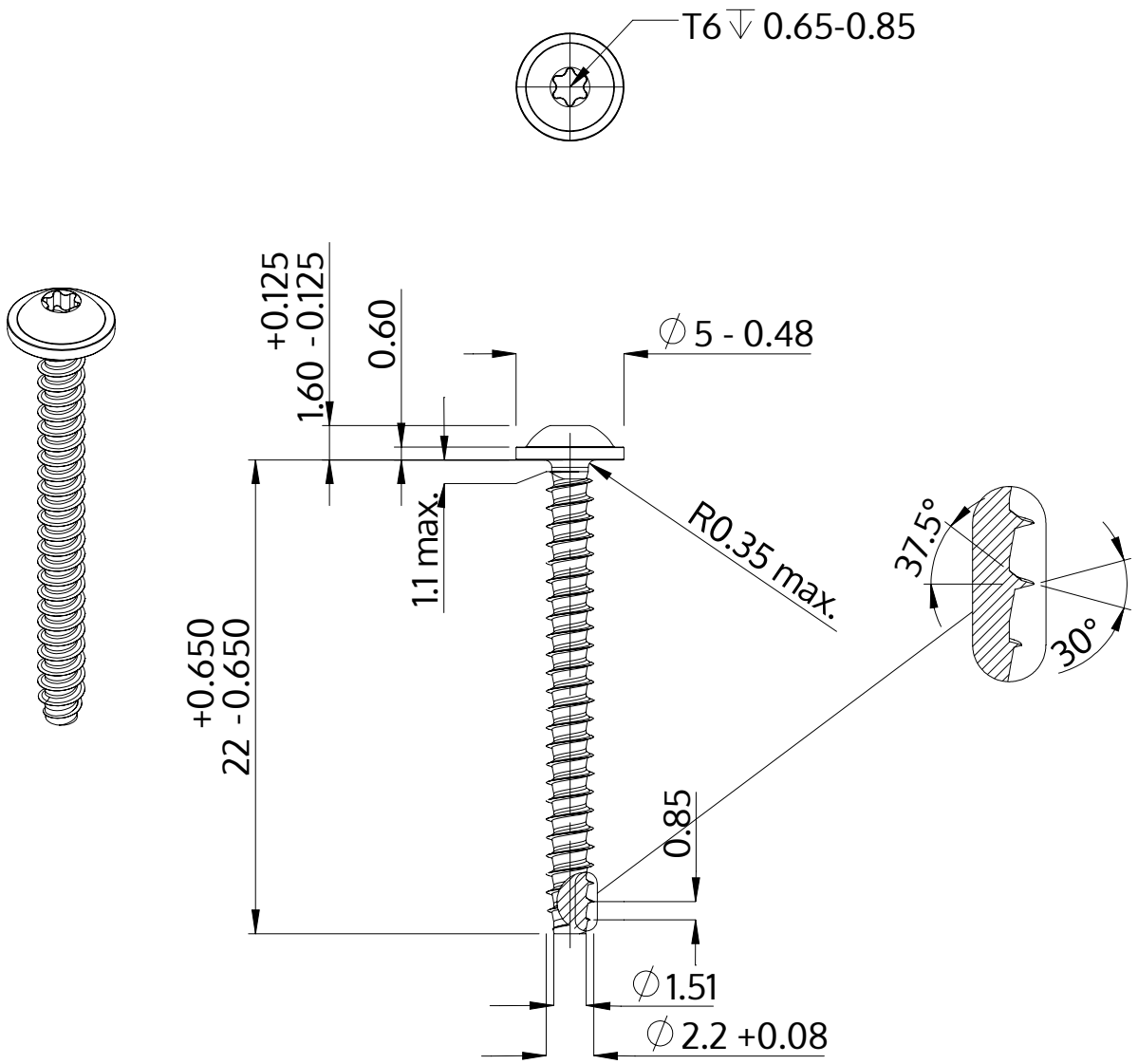

Beschreibung	STP38 2.2x22.0 - T6
Werkstoff	Edelstahl A2
Oberfläche	blank, gebeizt und passiviert
Gewicht	0.531 kg / 1000 Stück

SCREWERK	**STP380220220E**	
Metrische Zeichnung A4	Skalierung 3:1	2024-10