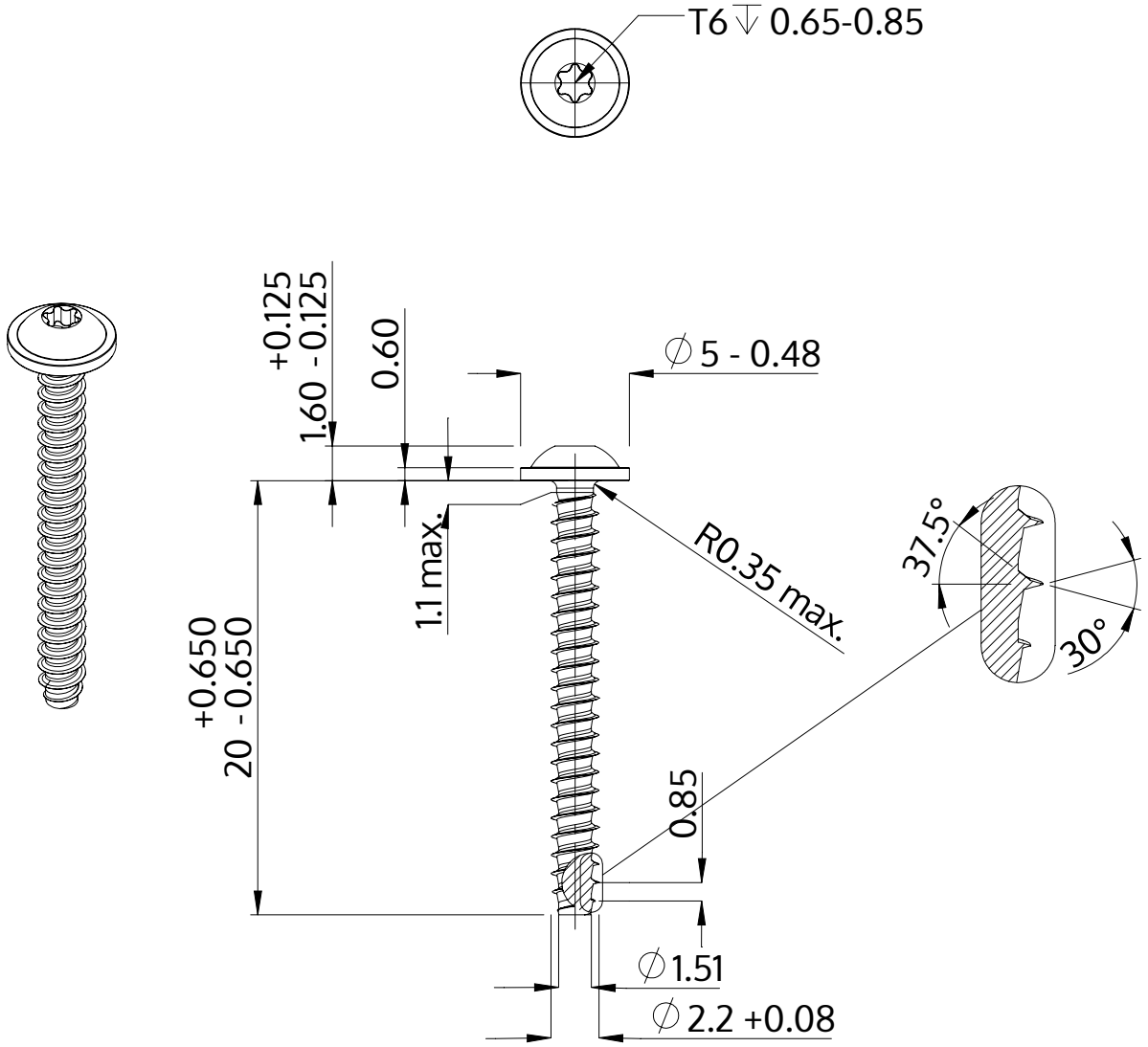

Beschrijving	STP38 2.2x20.0 - T6
Materiaal	veredeld staal
Oppervlak	verzinkt 5-7 µm, getempert, blauw / transparant gepassiveerd
Gewicht	0.494 kg / 1000 stuk

SCREWERK	**STP380220200S**	
Metrische tekening A4	Schaal 3:1	2024-10