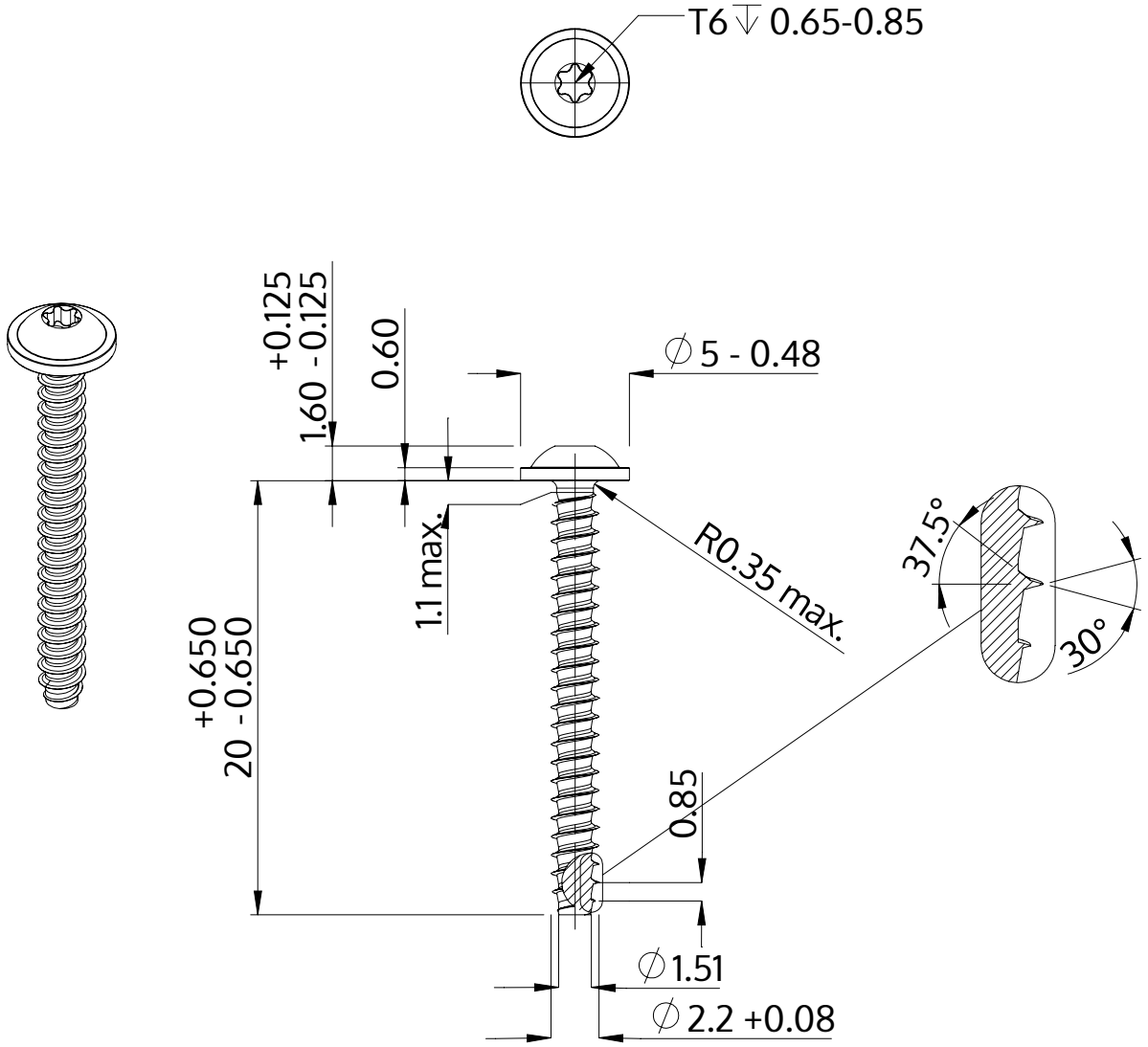

Beschrijving	STP38 2.2x20.0 - T6
Materiaal	roestvrij staal A2
Oppervlak	blank, geetst en gepassieveerd
Gewicht	0.494 kg / 1000 stuk

SCREWERK	**STP380220200E**	
Metrische tekening A4	Schaal 3:1	2024-10