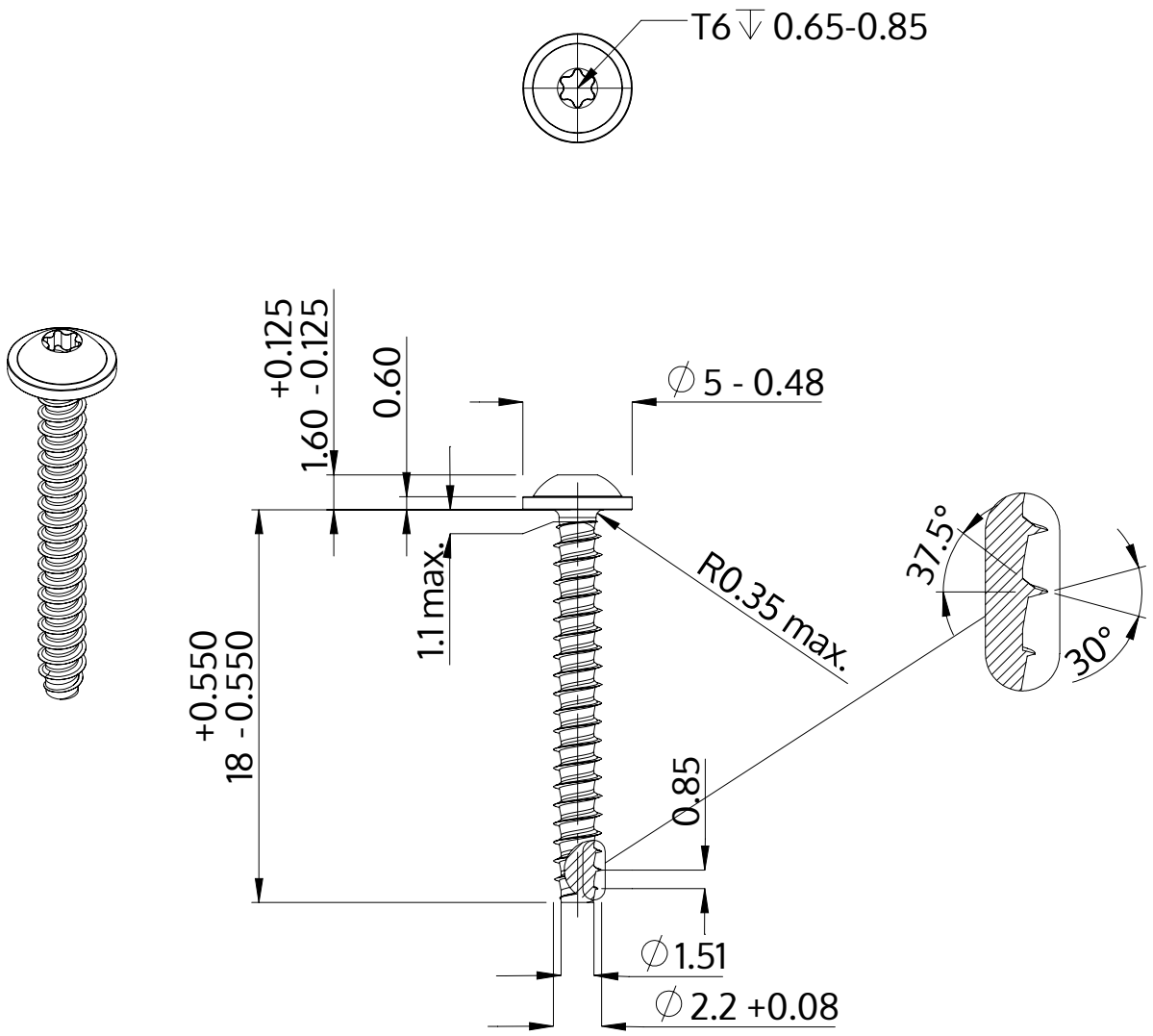

Descripción	STP38 2.2x18.0 - T6
Material	Acero Inoxidable A2
Superficie	Laminado brillante, barnizado y pasivado
Peso	0.457 kg / 1000 Piezas

SCREWERK	**STP380220180E**	
Diseño métrico	Escalada 3:1	2024-10