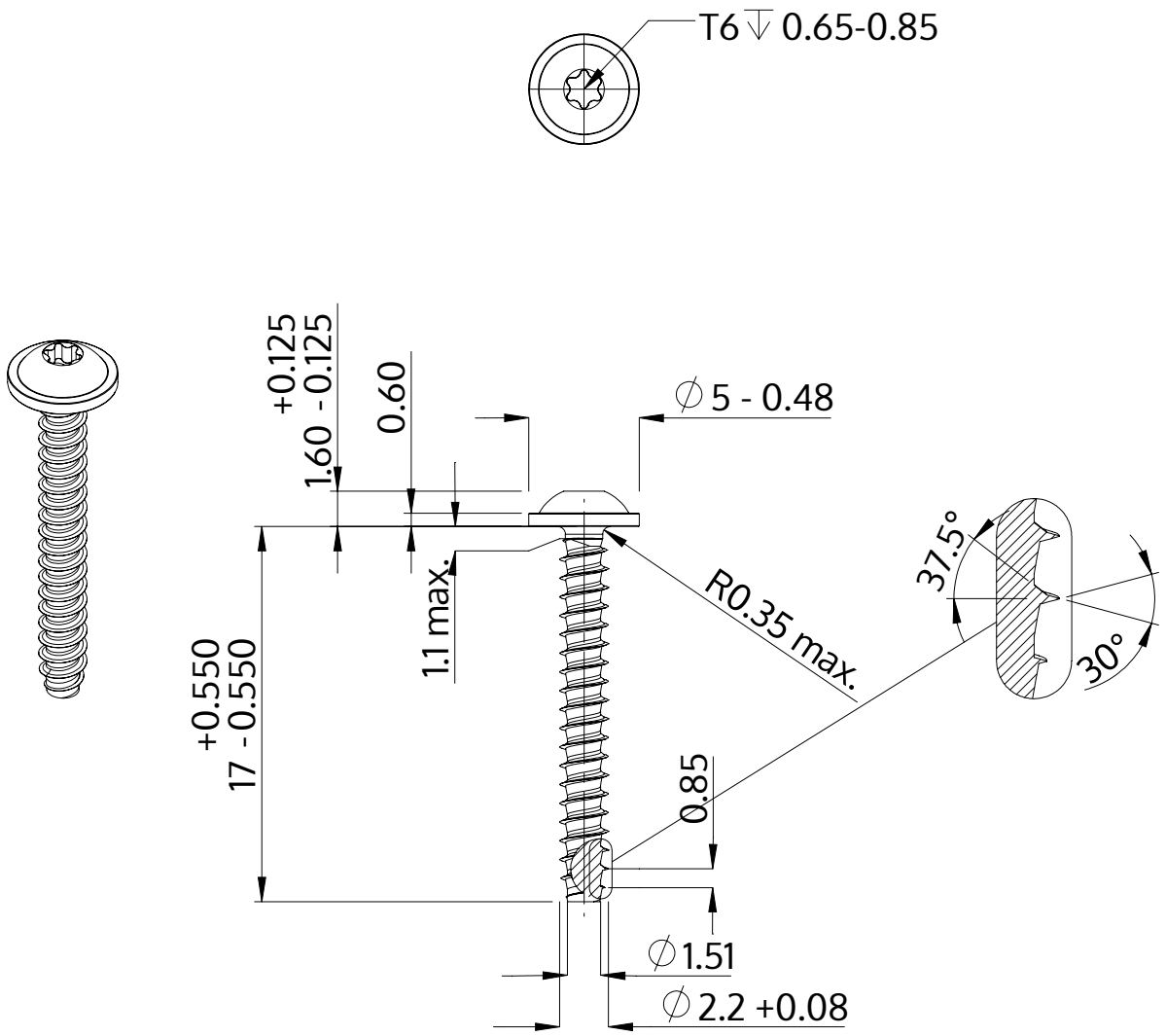

Descrição	STP38 2.2x17.0 - T6
Material	aço, endurecido
Superfície	Zincado Niquelado Galvanizado, Passivado negro
Peso	0.438 kg / 1000 peças

SCREWERK	**STP380220170B**	
Desenho Métrico A4	Escala 3:1	2024-10