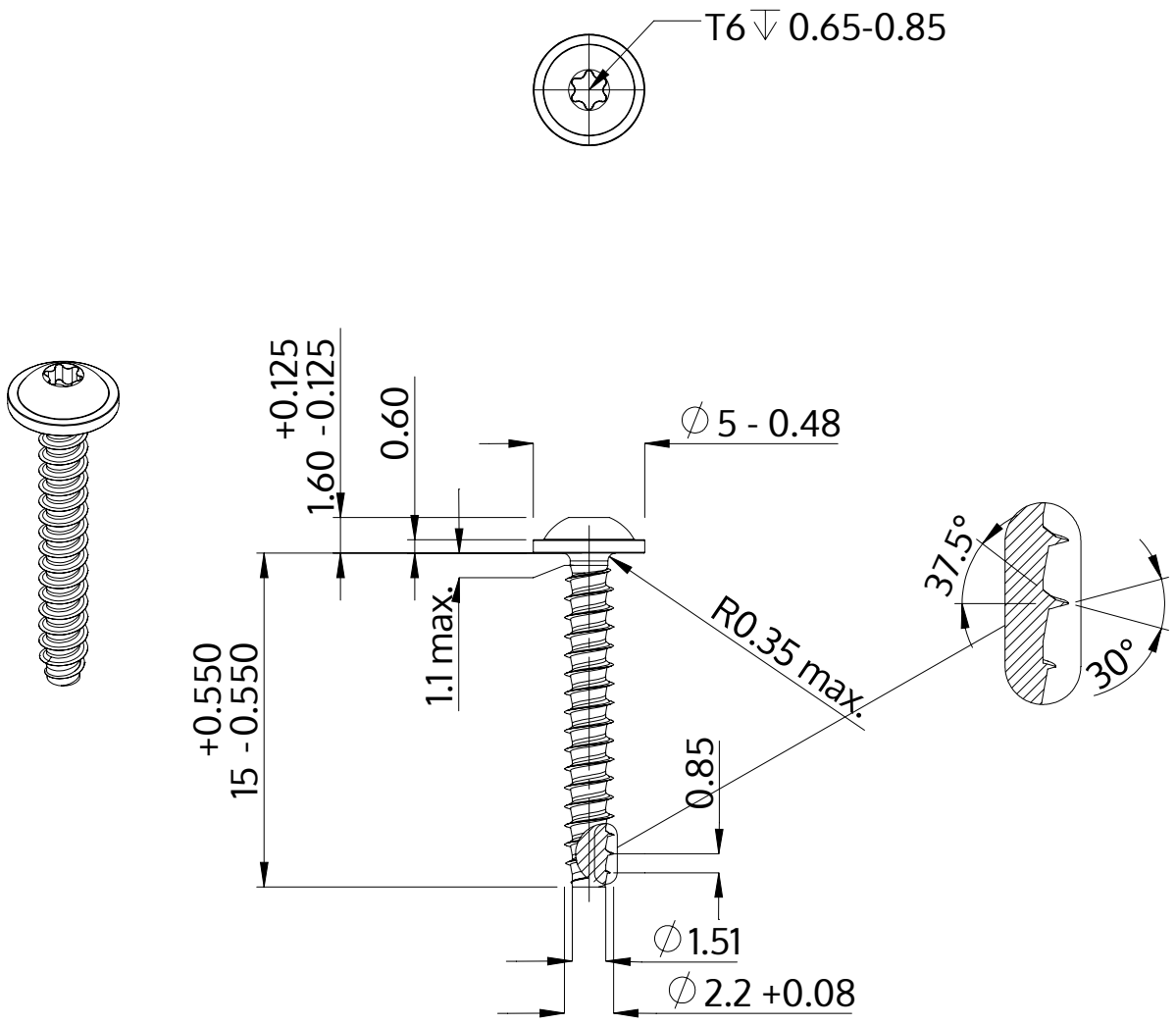


| | |
|---|---|
| Описание | STP38 2.2x15.0 - T6 |
| Материал | стомана, закалена |
| Повърхност | Цинково покритие 5-7 µm,топлинна обработка, синьо / прозрачно пасивиране |
| Тегло | 0.401 kg / 1000 Бройка |

| | | |
|---|---|---|
| SCREWERK | **STP380220150S** | |
| Метричен дизайн A4 | Мащаб 3:1 | 2024-10 |