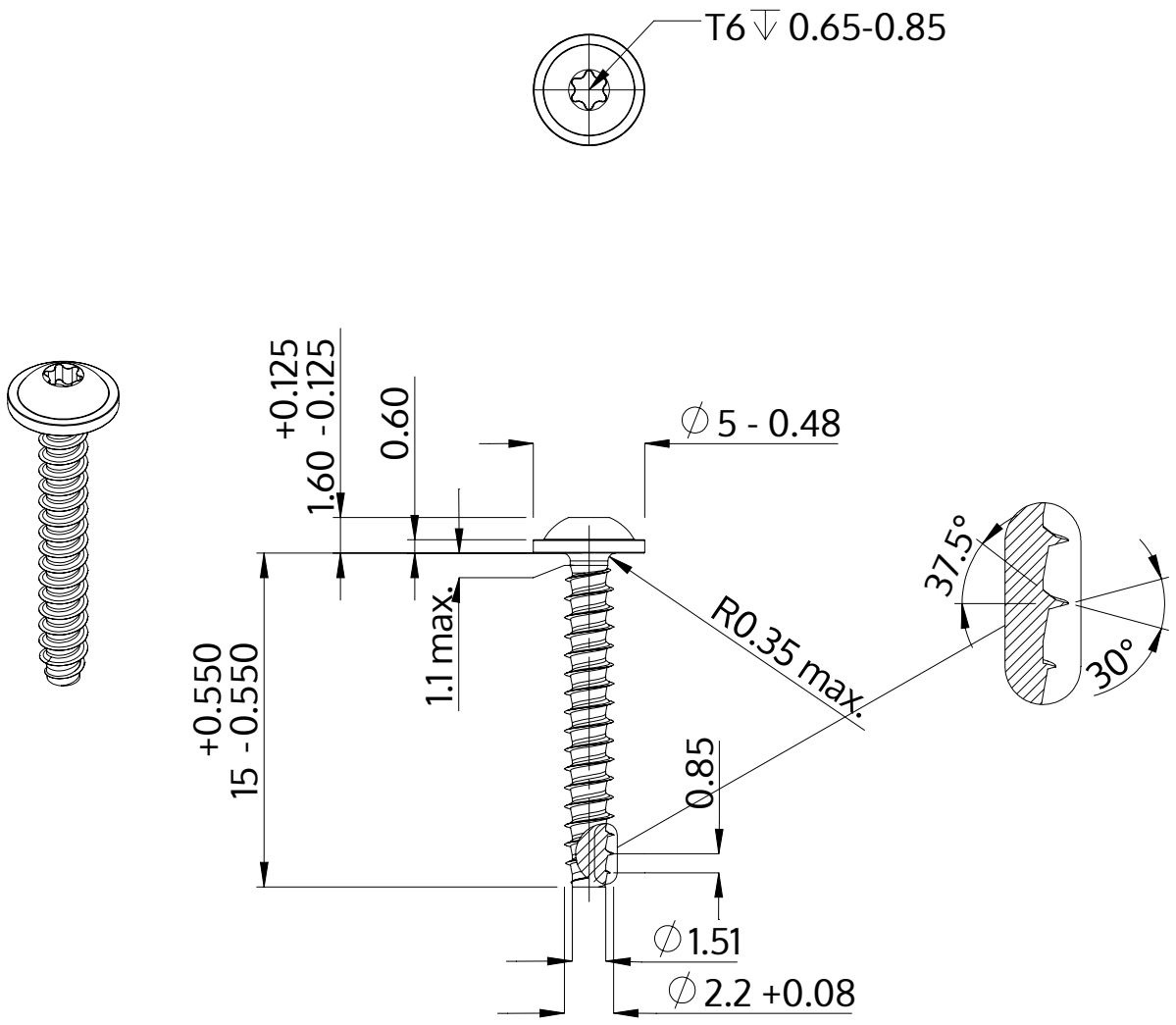

Beskrivning	STP38 2.2x15.0 - T6
Material	rostfritt stål A2
Yta	blank och passiviserad
Vikt	0.401 kg / 1000 styck

SCREWERK	**STP380220150E**	
Metrisk skiss A4	Skala 3:1	2024-10