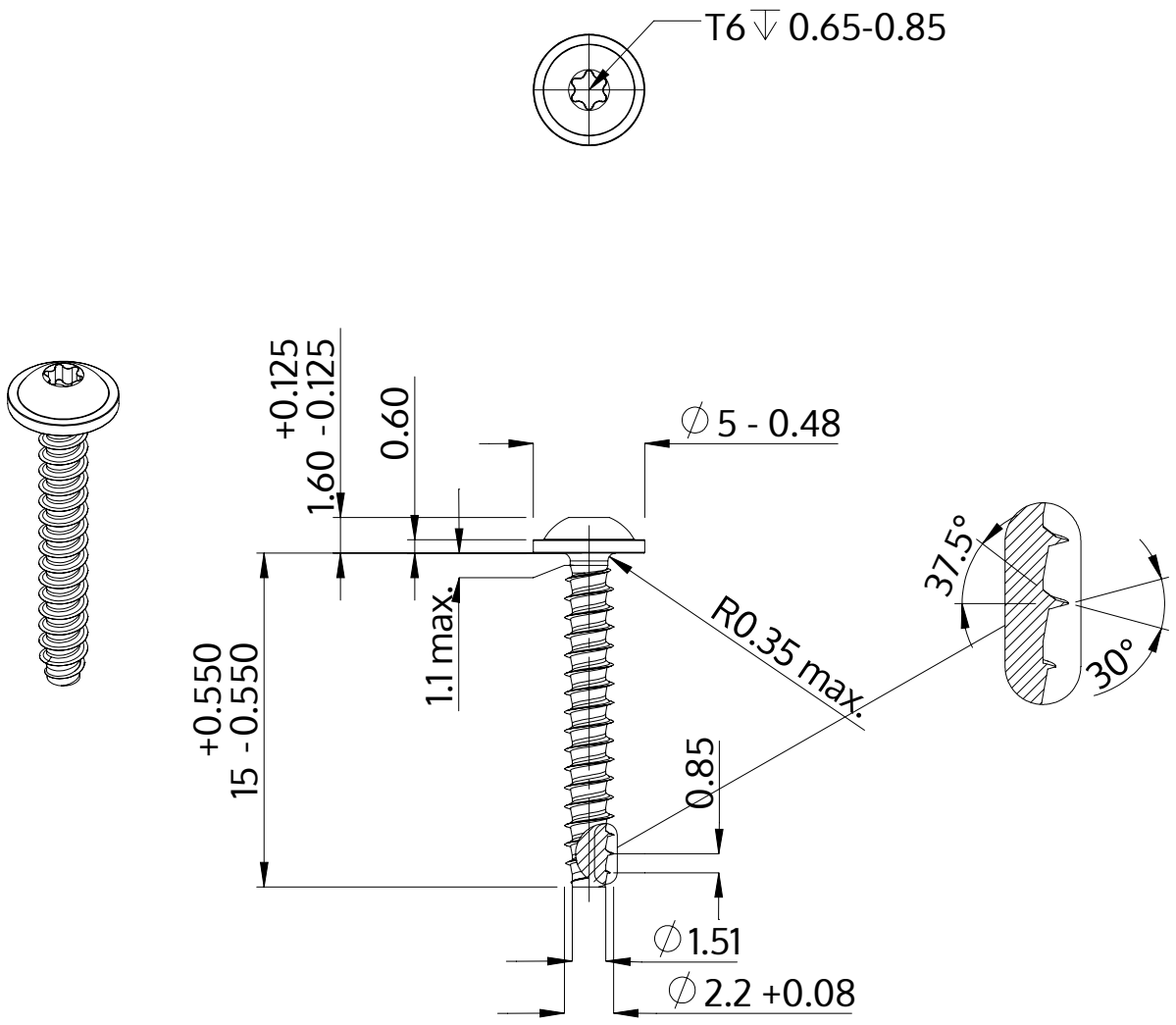

Description	STP38 2.2x15.0 - T6
Matière	acier inoxydable A2
Surface	brillant décapé et passivé
Poids	0.401 kg / 1000 Unité

SCREWERK	**STP380220150E**	
Dessin métrique A4	Redimensionner 3:1	2024-10