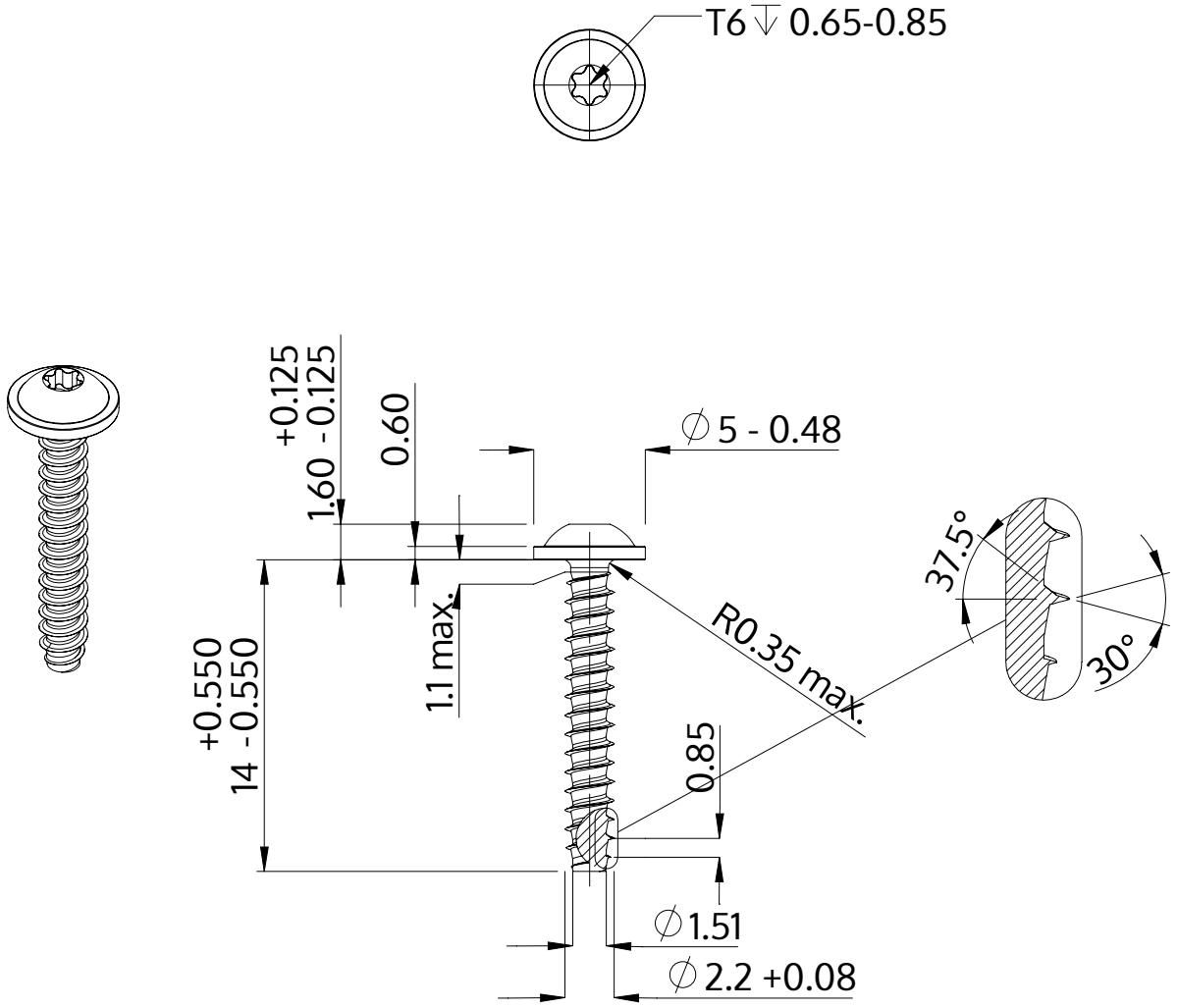

Описание	STP38 2.2x14.0 - T6
Материал	сталь, упрочненная
Поверхность	Оцинковка 5-7µm, термообработка,синий / прозрачный пассивация
Вес	0.383 kg / 1000 Штука

SCREWERK	**STP380220140S**	
Метрический чертеж A4	Шкала 3:1	2024-05