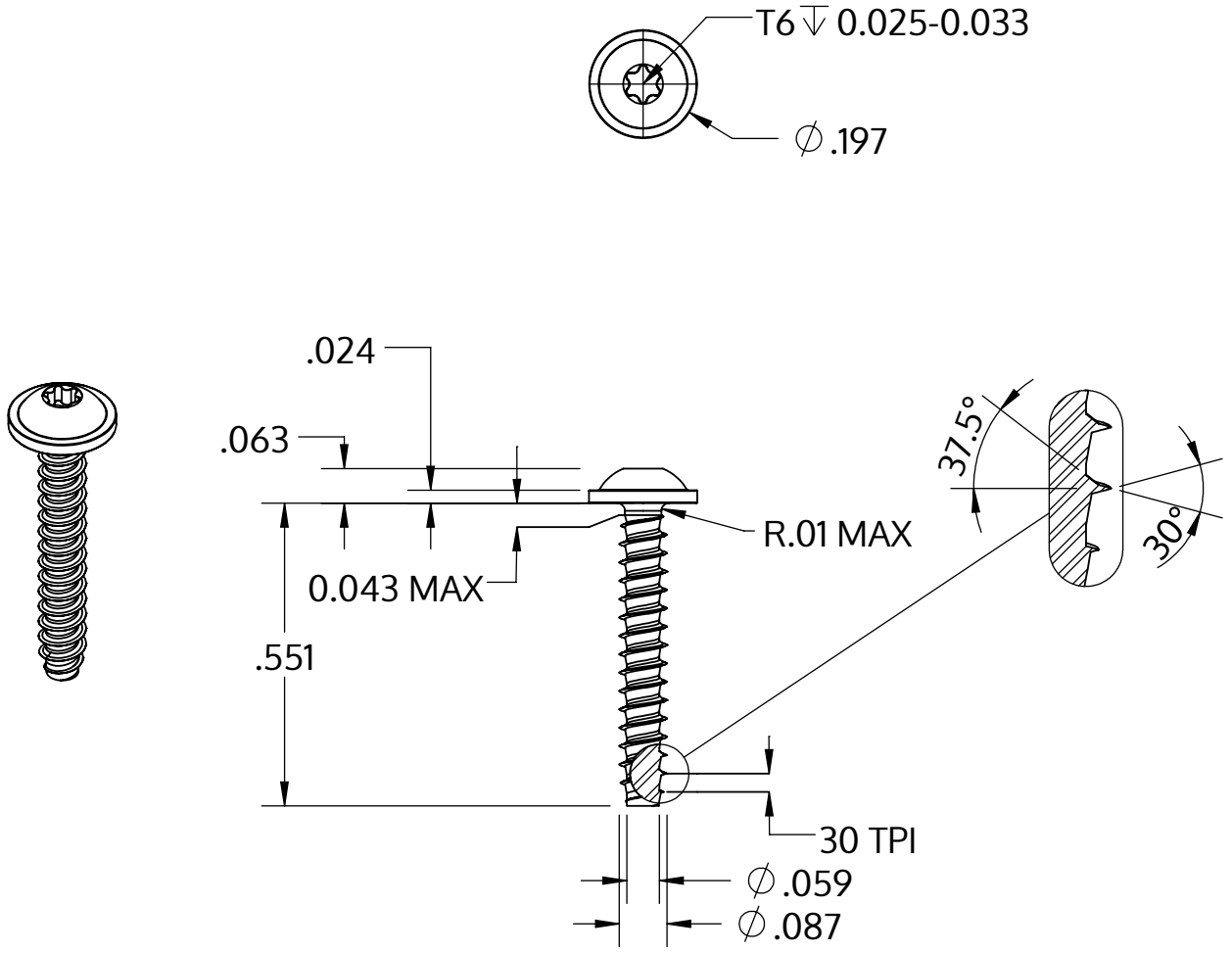

Metric size	M2.2 x 0.85 mm
US size (converted)	#2-30
	Tolerances [inch]
Length	+/- 0.021
Head diameter	+0 / -0.018
Head height	+/- 0.004
Thread diameter	+0.003 / -0

Descripción	STP38 2.2x14.0 - T6
Material	Acero, endurecido
Superficie	galvanizado 5-7 micras, recocido, azul / pasivado transparente
Peso	0.383 kg / 1000 Piezas

SCREWERK	**STP380220140S**	
_Zoll Zeichnung Größe A	Escalada 3:1	2024-10