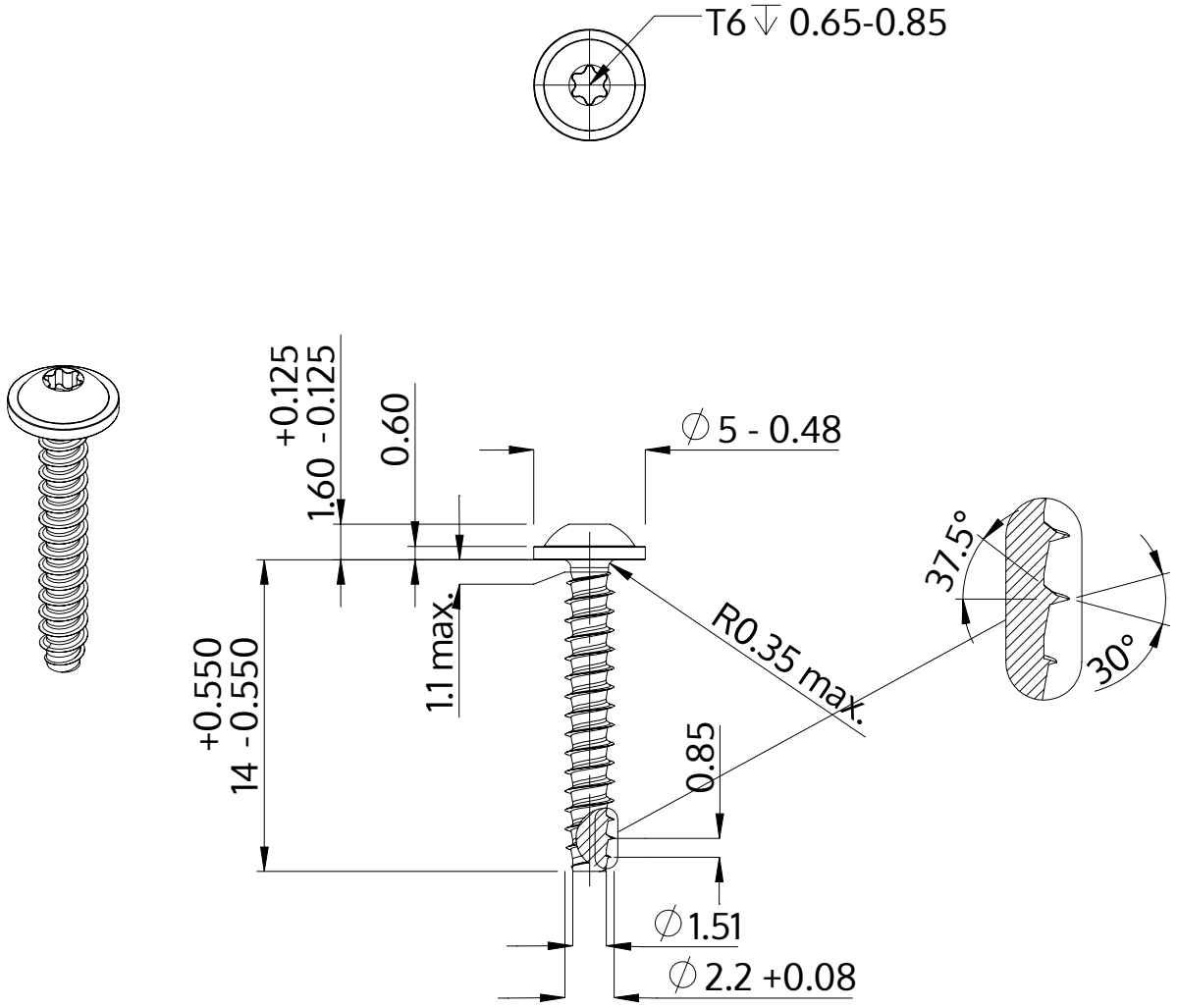


| | |
|---|---|
| Descrição | STP38 2.2x14.0 - T6 |
| Material | inox A2 |
| Superfície | Decapado e passivado |
| Peso | 0.383 kg / 1000 peças |

| | | |
|---|---|---|
| SCREWERK | **STP380220140E** | |
| Desenho Métrico A4 | Escala 3:1 | 2024-10 |