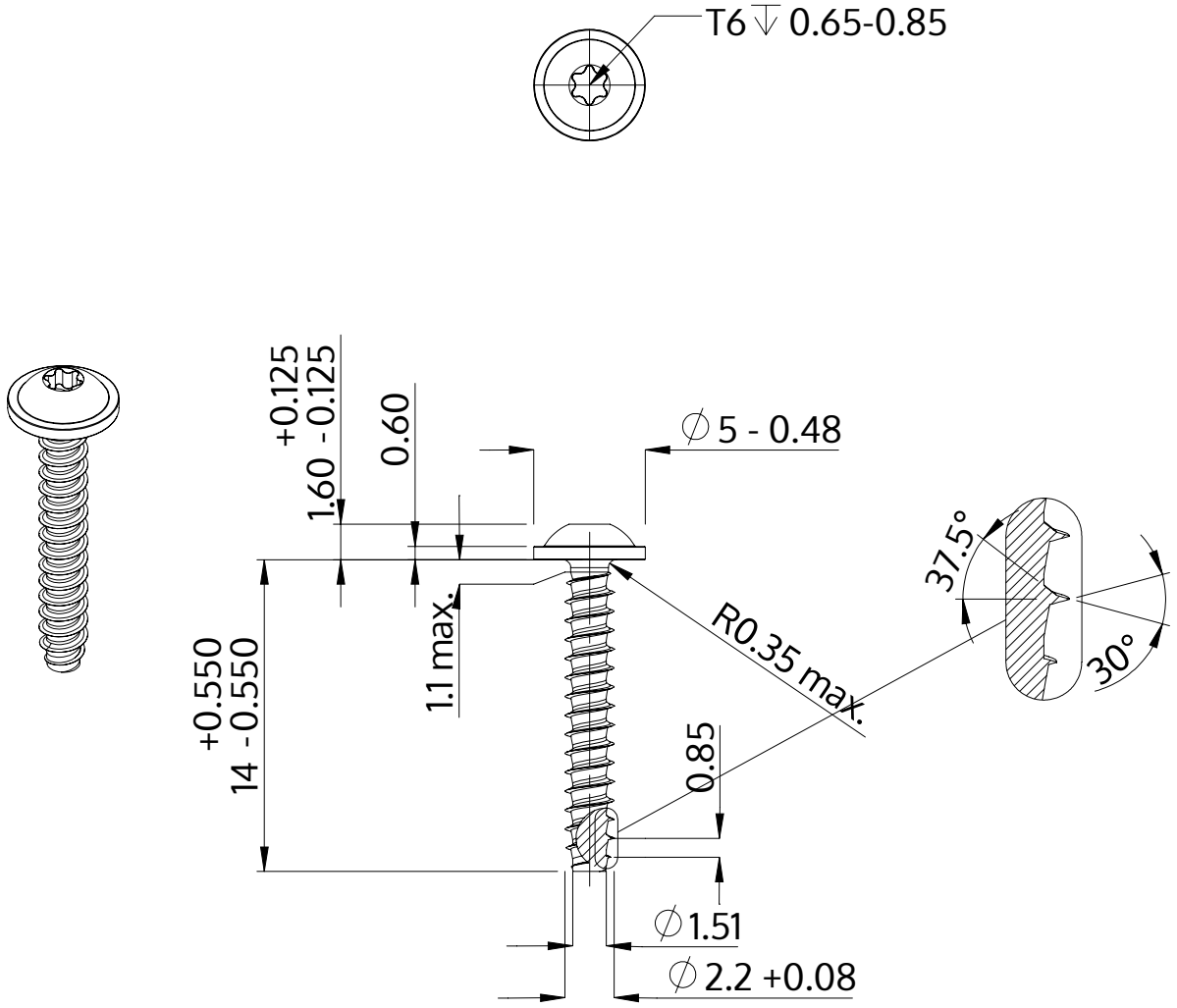

Descrição	STP38 2.2x14.0 - T6
Material	aço, endurecido
Superfície	Zincado Niquelado Galvanizado, Passivado negro
Peso	0.383 kg / 1000 peças

SCREWERK	**STP380220140B**	
Desenho Métrico A4	Escala 3:1	2024-10