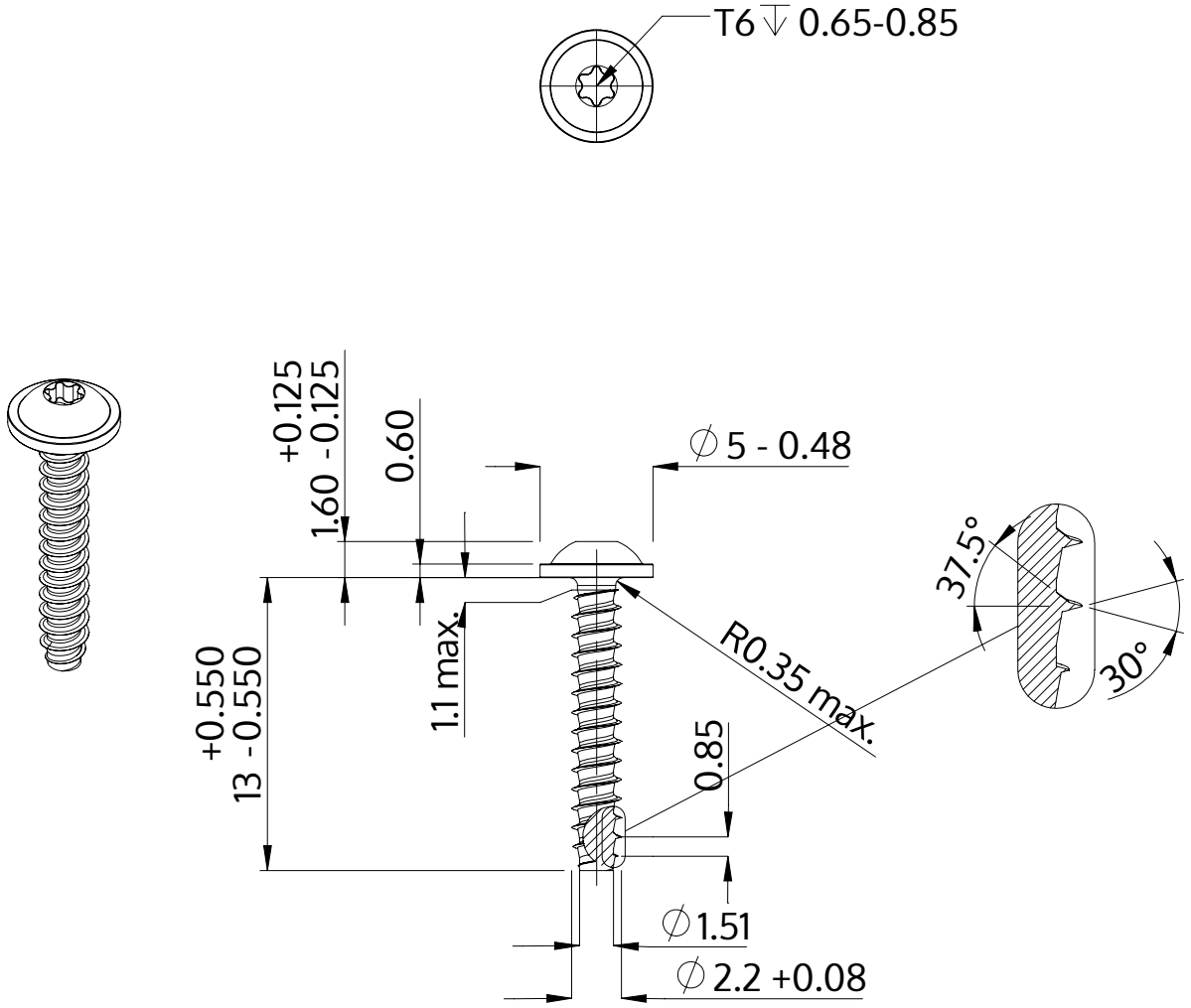

Descrição	STP38 2.2x13.0 - T6
Material	aço, endurecido
Superfície	zincado 5-7 µm, galvanizado, azul / passivado transparente
Peso	0.364 kg / 1000 peças

SCREWERK	**STP380220130S**	
Desenho Métrico A4	Escala 3:1	2024-10