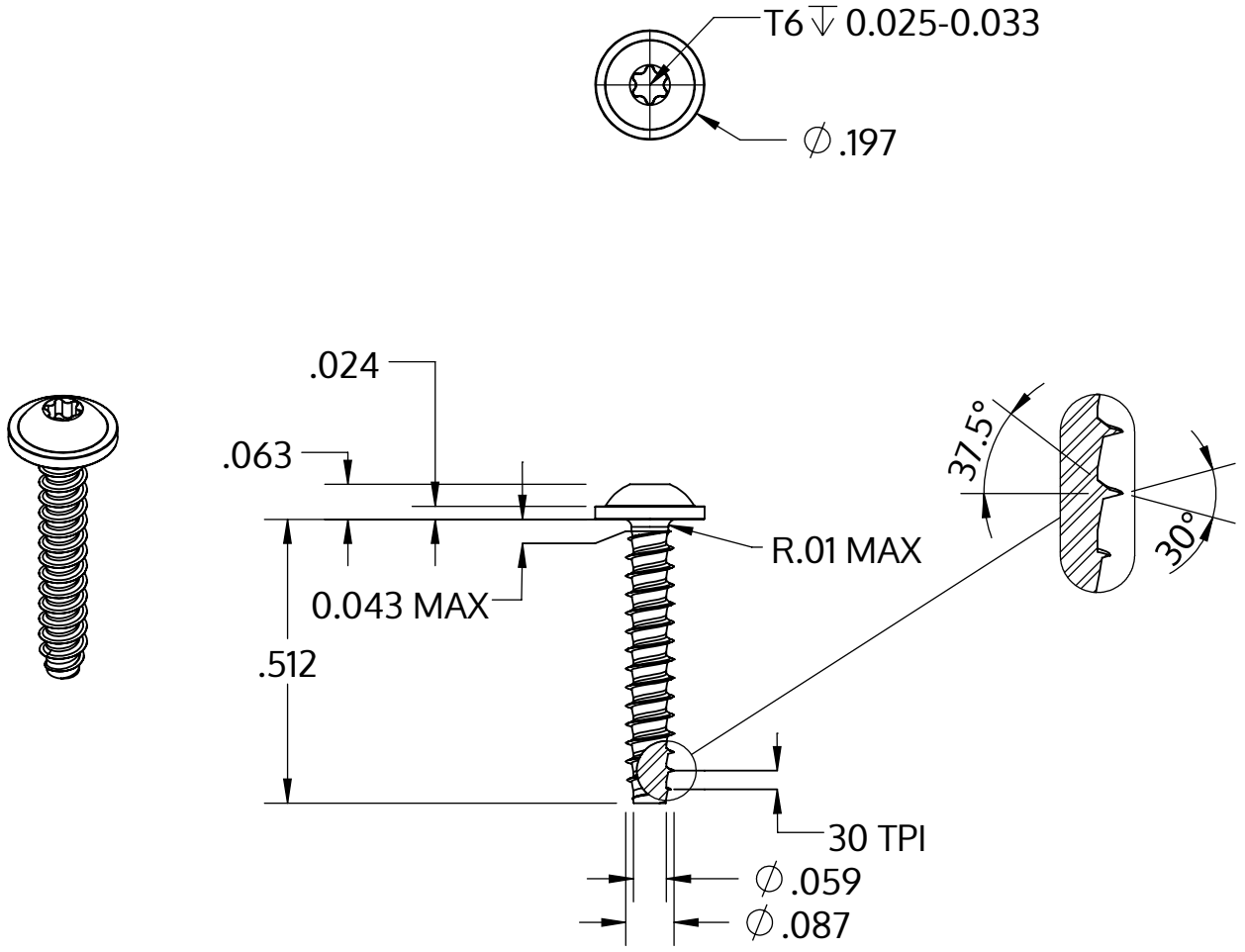

Metric size	M2.2 x 0.85 mm
US size (converted)	#2-30
	Tolerances [inch]
Length	+/- 0.021
Head diameter	+0 / -0.018
Head height	+/- 0.004
Thread diameter	+0.003 / -0

Descrição	STP38 2.2x13.0 - T6
Material	aço, endurecido
Superfície	zincado 5-7 µm, galvanizado, azul / passivado transparente
Peso	0.364 kg / 1000 peças

SCREWERK	**STP380220130S**	
_Zoll Zeichnung Größe A	Escala 3:1	2024-10