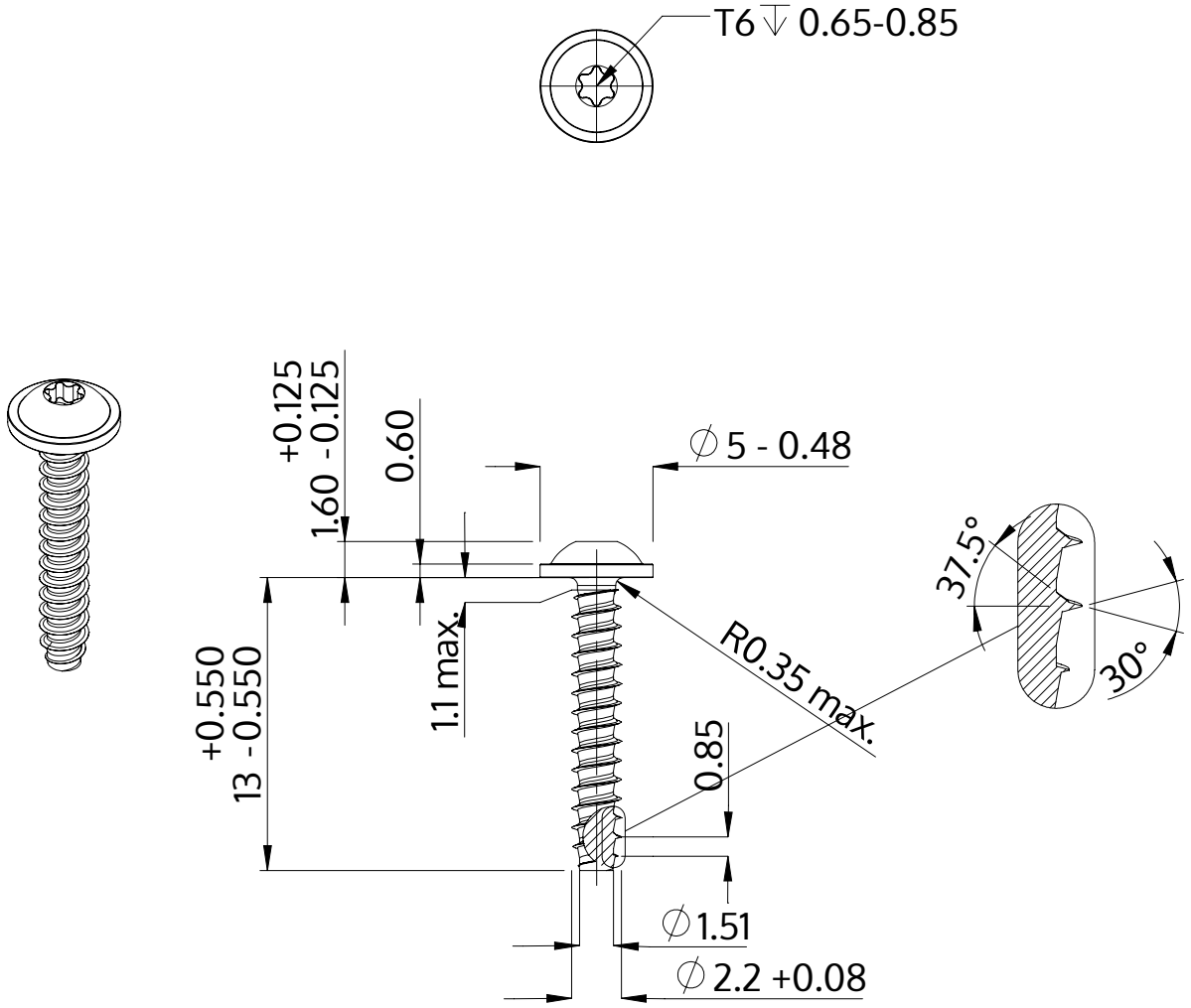

Descripción	STP38 2.2x13.0 - T6
Material	Acero, endurecido
Superficie	galvanizado 5-7 micras, recocido, azul / pasivado transparente
Peso	0.364 kg / 1000 Piezas

SCREWERK	**STP380220130S**	
Diseño métrico	Escalada 3:1	2024-10