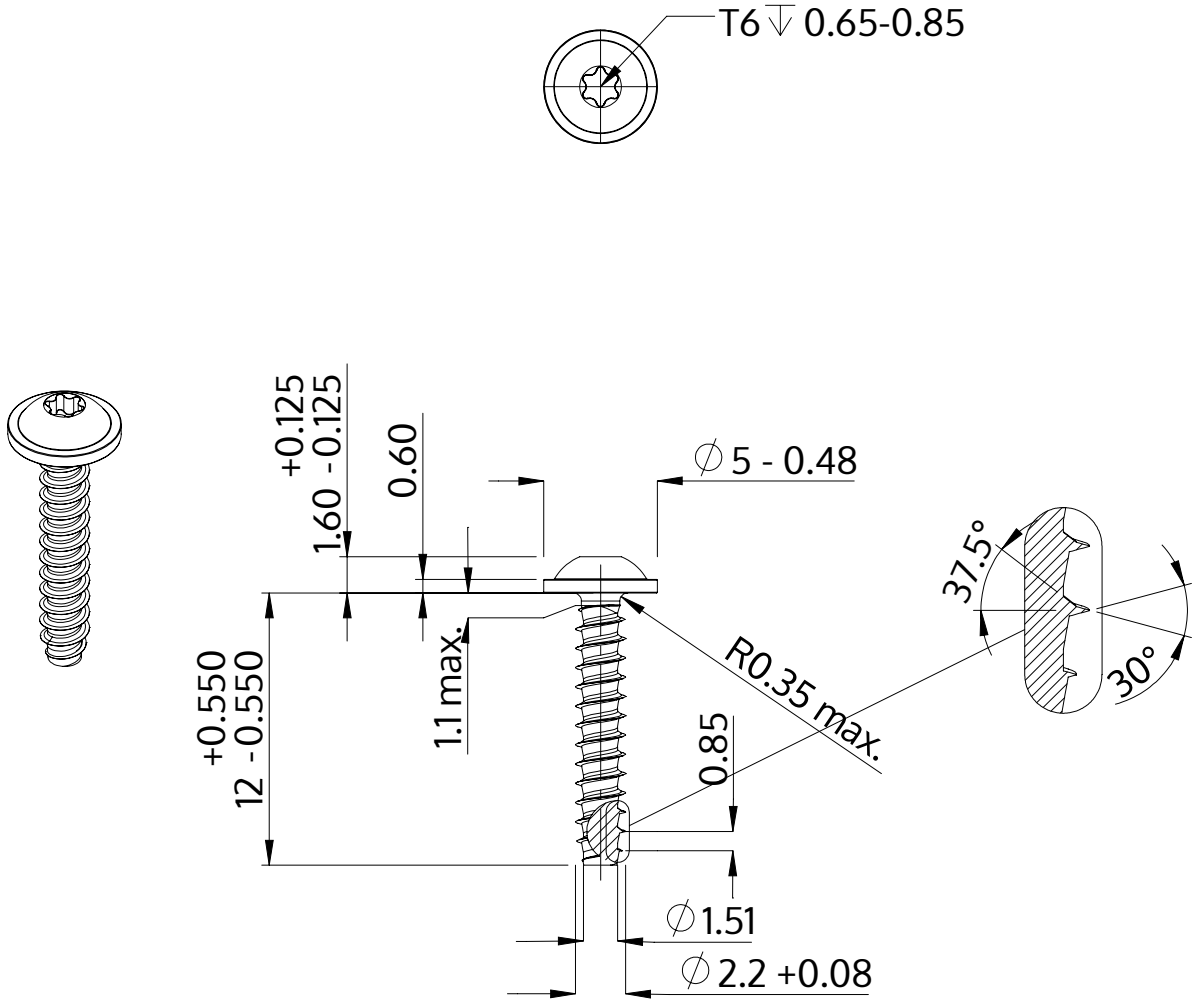

Описание	STP38 2.2x12.0 - T6
Материал	неръждаема стомана A2
Повърхност	гланциран, полиран, пасиваран
Тегло	0.346 kg / 1000 Бройка

SCREWERK	**STP380220120E**	
Метричен дизайн A4	Мащаб 3:1	2024-10