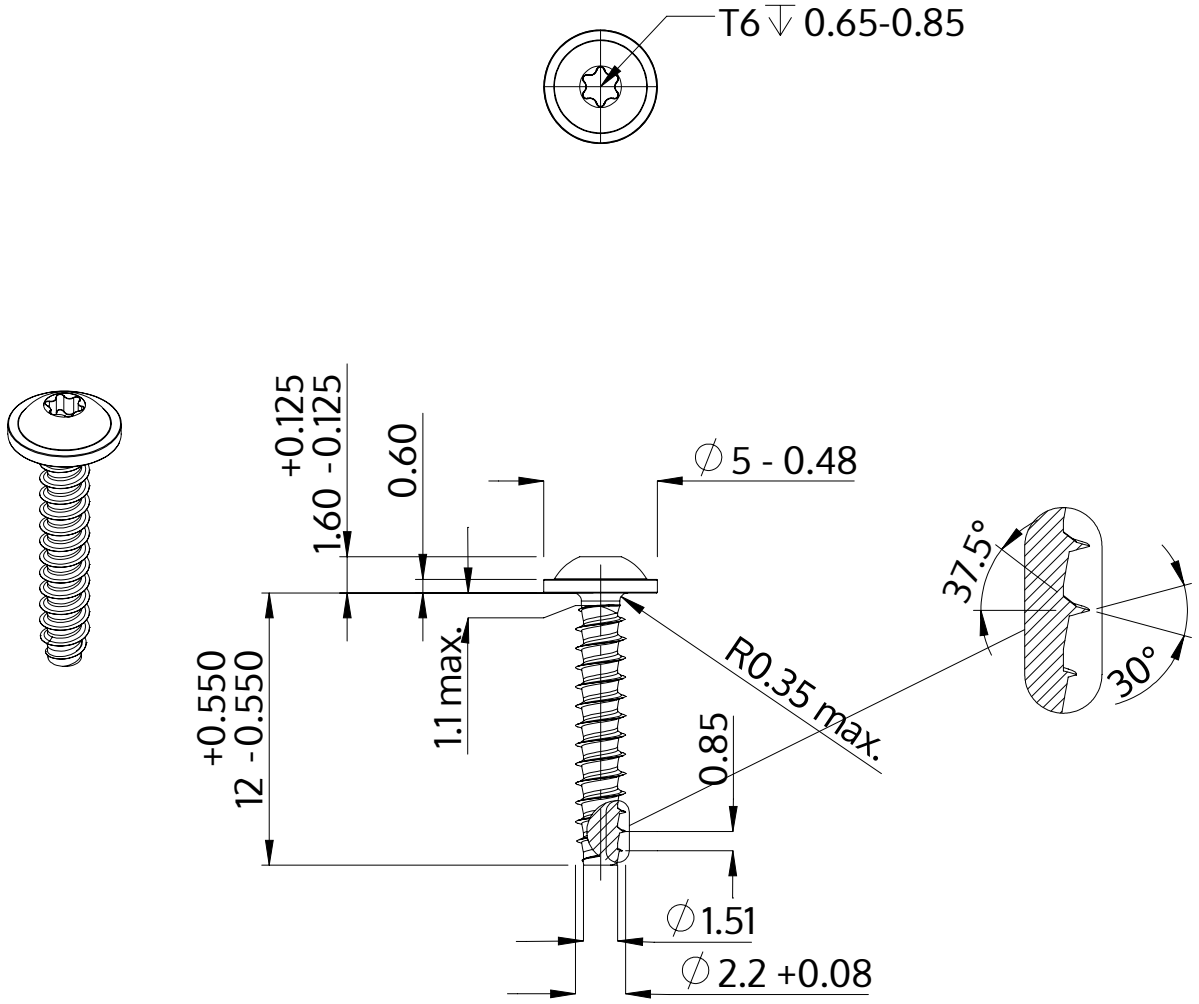


| | |
|---|---|
| Beskrivning | STP38 2.2x12.0 - T6 |
| Material | stål, härdat |
| Yta | ZnNi svart-passiviserad/Cr-VI-fri, härdad, förseglad |
| Vikt | 0.346 kg / 1000 styck |

| | | |
|---|---|---|
| SCREWERK | **STP380220120B** | |
| Metrisk skiss A4 | Skala 3:1 | 2024-10 |