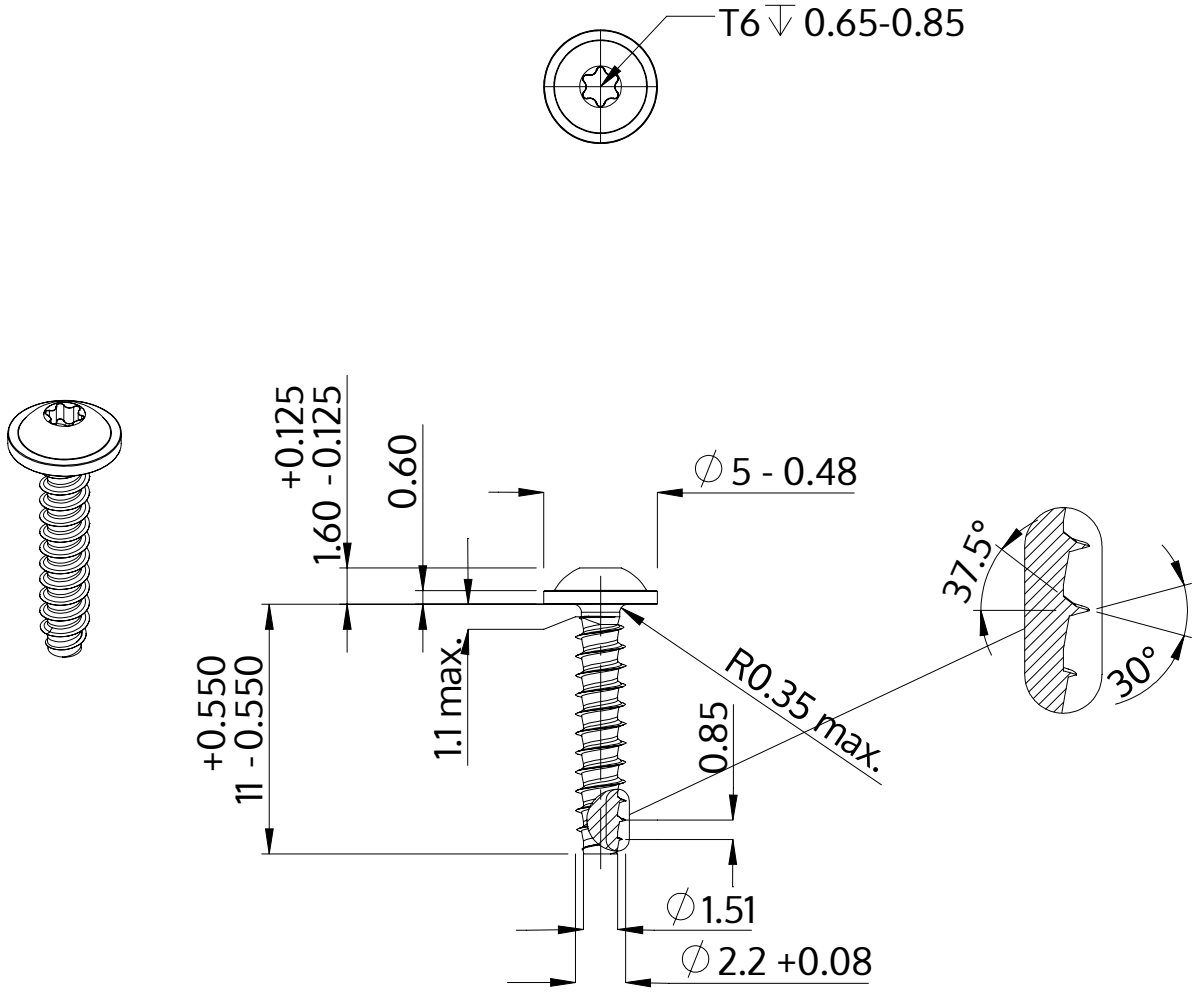

Açıklaması	STP38 2.2x11.0 - T6
Malzeme	Çelik, sertleştirilmiş
Kaplama	galvanizli 5-7 µm, temperliö mavi / şeffaf pasifleştirilmiştir
Ağırlık	0.327 kg / 1000 Adet

SCREWERK	**STP380220110S**	
Metrik çizim A4	Ölçeklendirme 3:1	2024-10