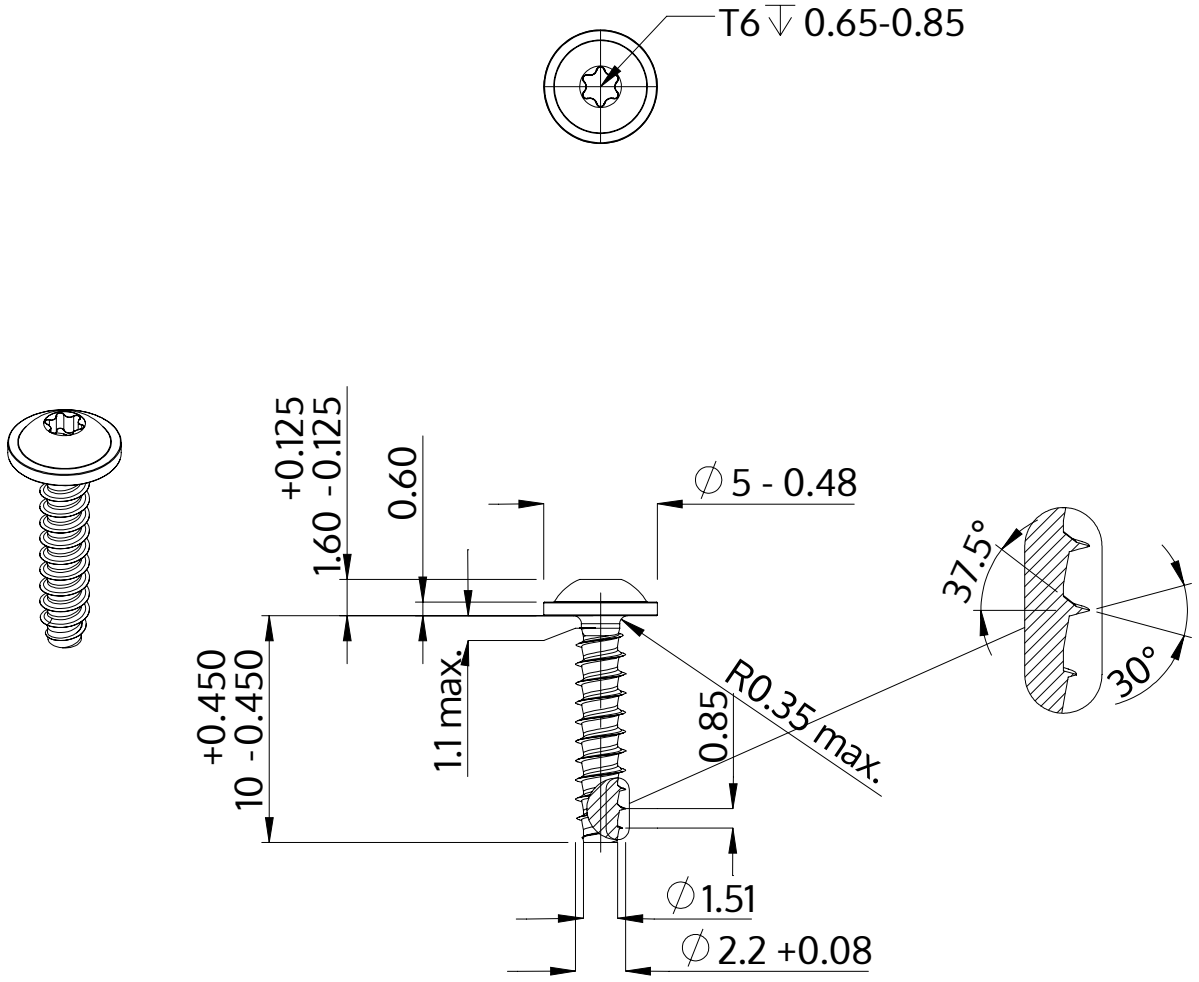

Beschrijving	STP38 2.2x10.0 - T6
Materiaal	veredeld staal
Oppervlak	ZnNi zwart-gepassiveerd, getempert, verzegeld
Gewicht	0.309 kg / 1000 stuk

SCREWERK	**STP380220100B**	
Metrische tekening A4	Schaal 3:1	2024-10