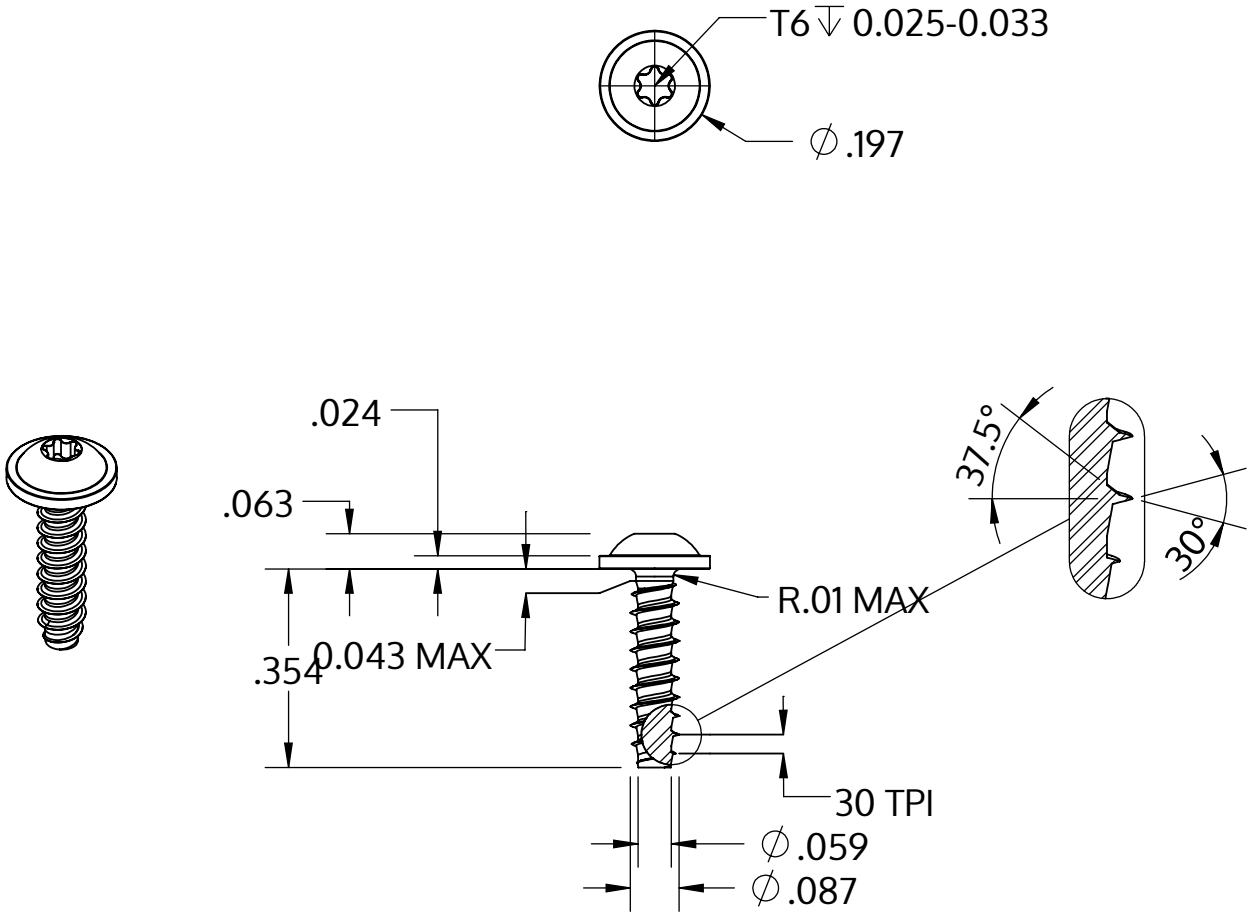

Metric size	M2.2 x 0.85 mm
US size (converted)	#2-30
	Tolerances [inch]
Length	+/- 0.017
Head diameter	+0 / -0.018
Head height	+/- 0.004
Thread diameter	+0.003 / -0

Описание	STP38 2.2x9.0 - T6
Материал	сталь, упрочненная
Поверхность	ZnNi, черная пассивировка+отжиг+масло
Вес	0.290 kg / 1000 Штука

SCREWERK	**STP380220090B**	
_Zoll Zeichnung Größe A	Шкала 3:1	2024-10