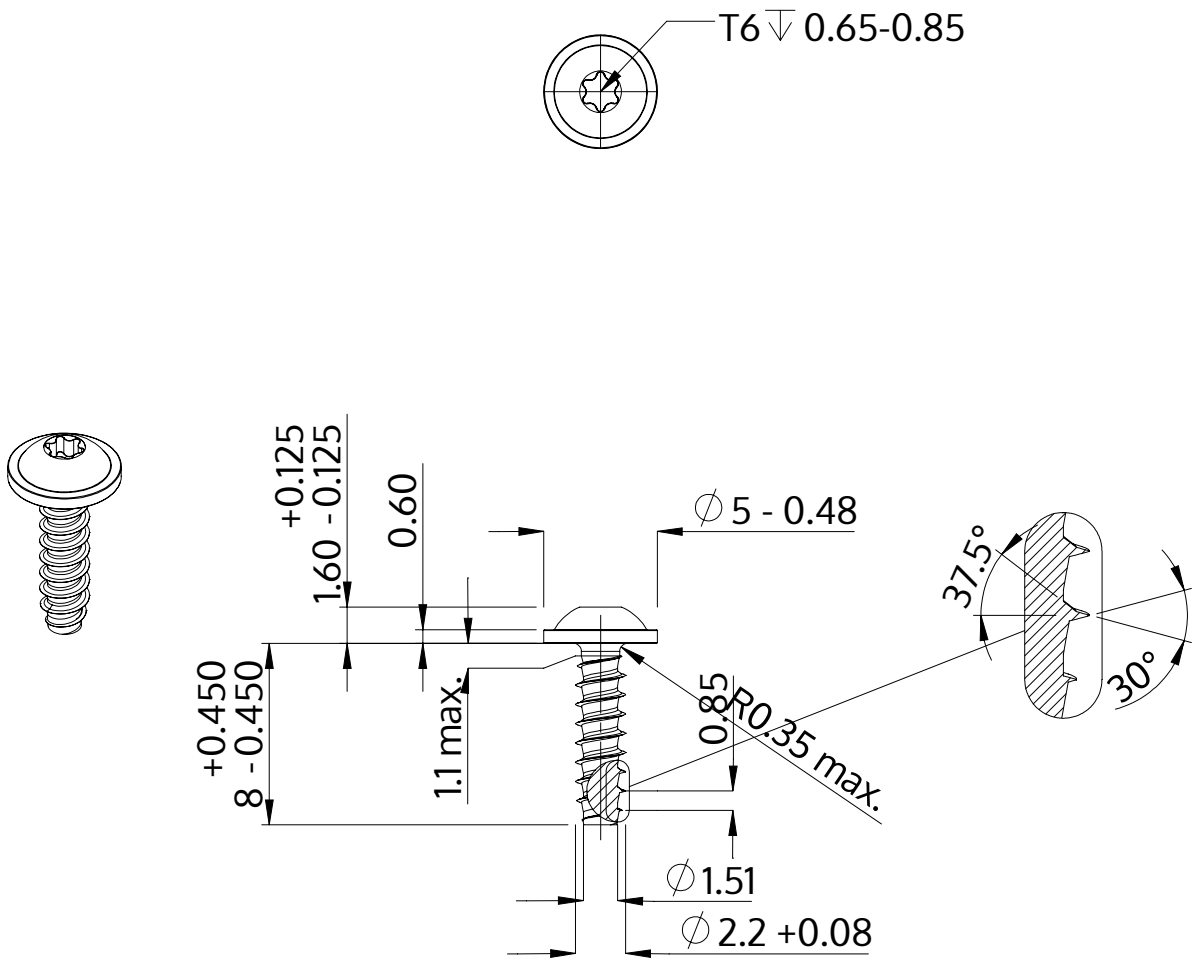

Descrizione	STP38 2.2x8.0 - T6
Materiale	acciaio inossidabile A2
Superficie	bianco-decapato e passivato
Peso	0.272 kg / 1000 pezzi

SCREWERK	**STP380220080E**	
Disegno metrico A4	Scala None:1	2024-04