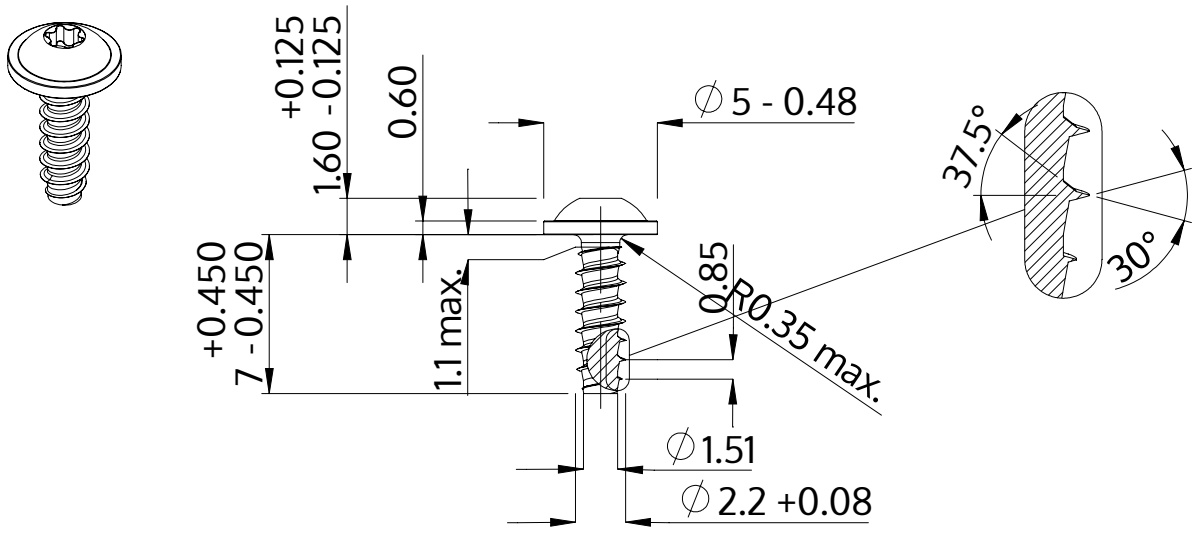


| | |
|---|---|
| Description | STP38 2.2x7.0 - T6 |
| Matière | acier inoxydable A2 |
| Surface | brillant décapé et passivé |
| Poids | 0.253 kg / 1000 Unité |

| | | |
|---|---|---|
| SCREWERK | **STP380220070E** | |
| Dessin métrique A4 | Redimensionner 3:1 | 2024-10 |