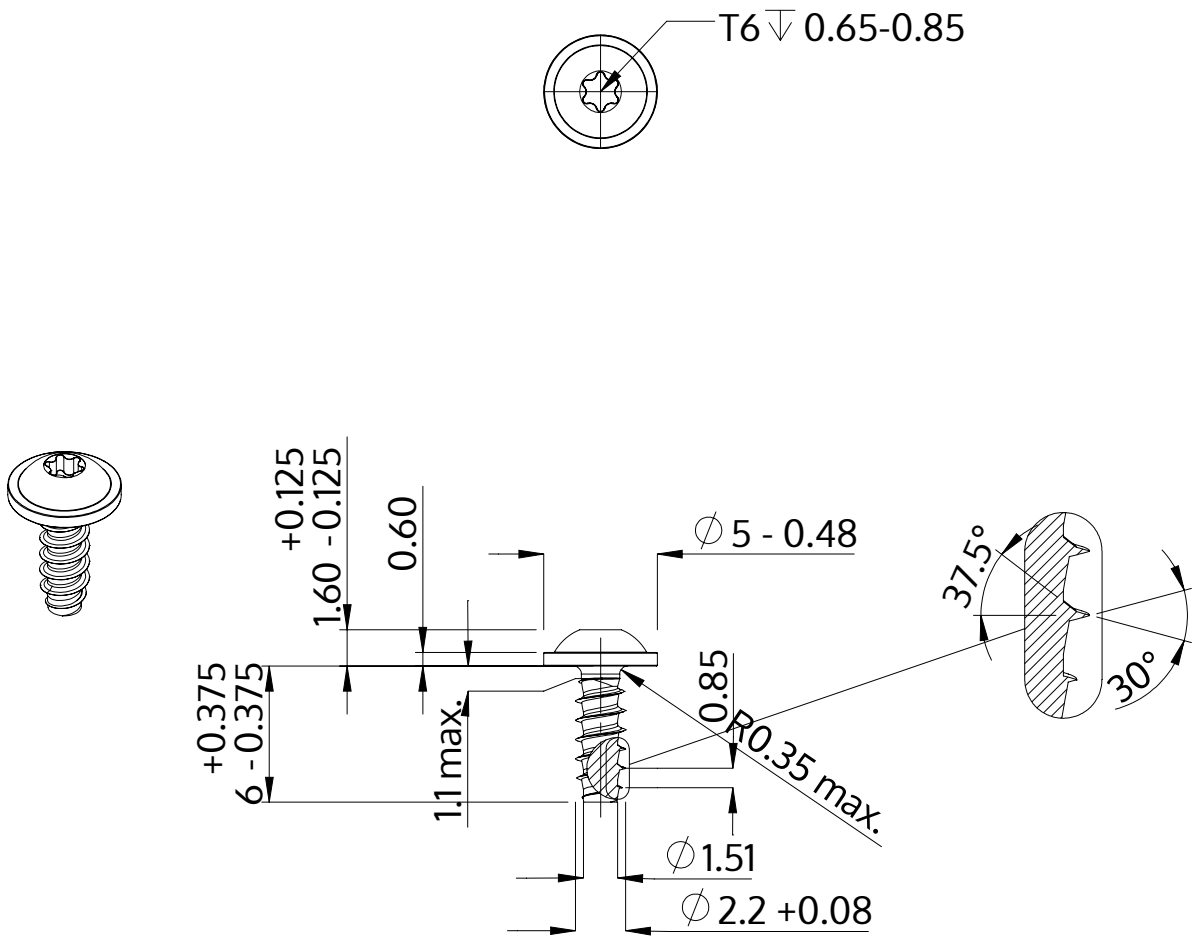

Beschrijving	STP38 2.2x6.0 - T6
Materiaal	veredeld staal
Oppervlak	ZnNi zwart-gepassiveerd, getempert, verzegeld
Gewicht	0.235 kg / 1000 stuk

SCREWERK	**STP380220060B**	
Metrische tekening A4	Schaal 3:1	2024-10