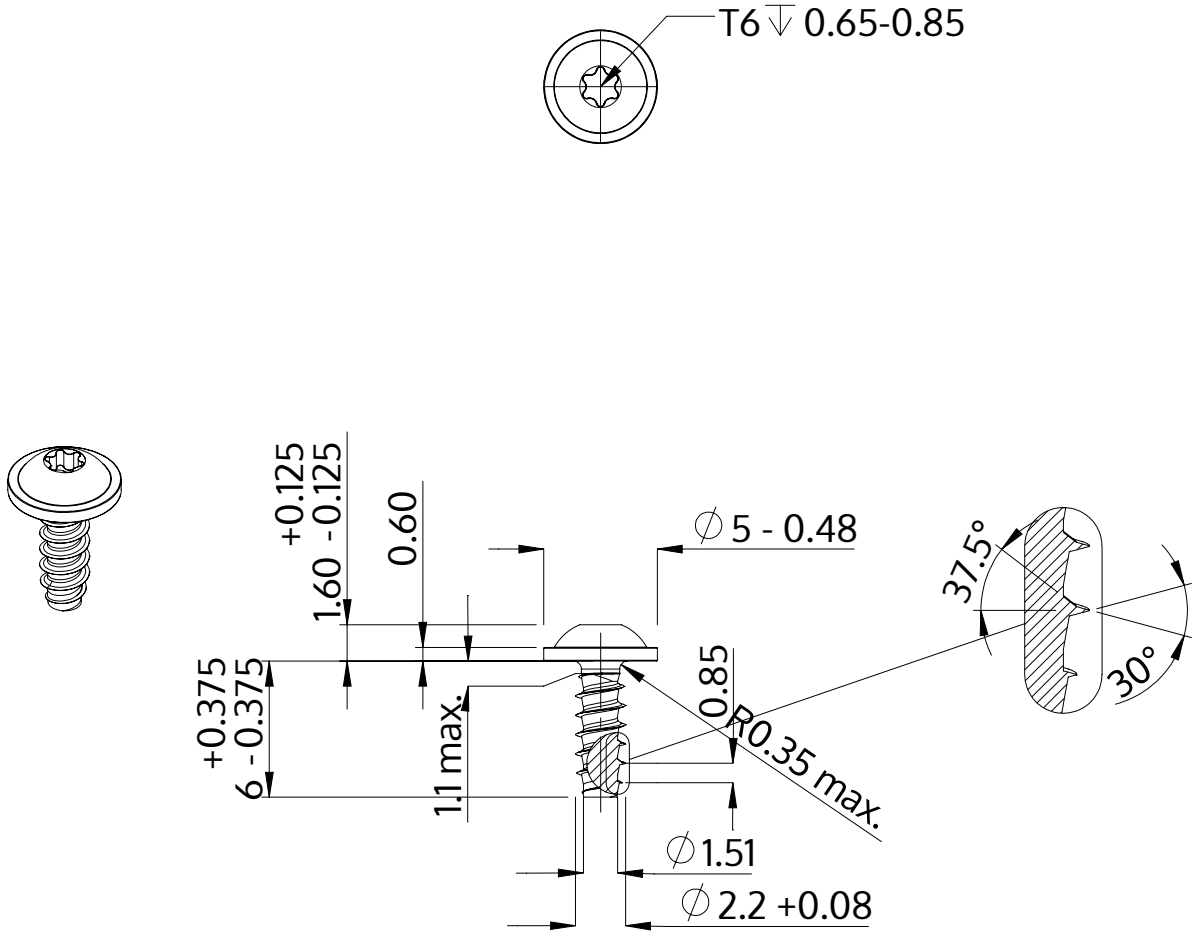

Popis	STP38 2.2x6.0 - T6
Materiál	Temperovaná ocel
Povrch	ZiNi černá-pasivovaná+temperovaná+utěsněná
Hmotnost	0.235 kg / 1000 Kus

SCREWERK	**STP380220060B**	
Metric výkres A4	Měřítko 3:1	2024-10