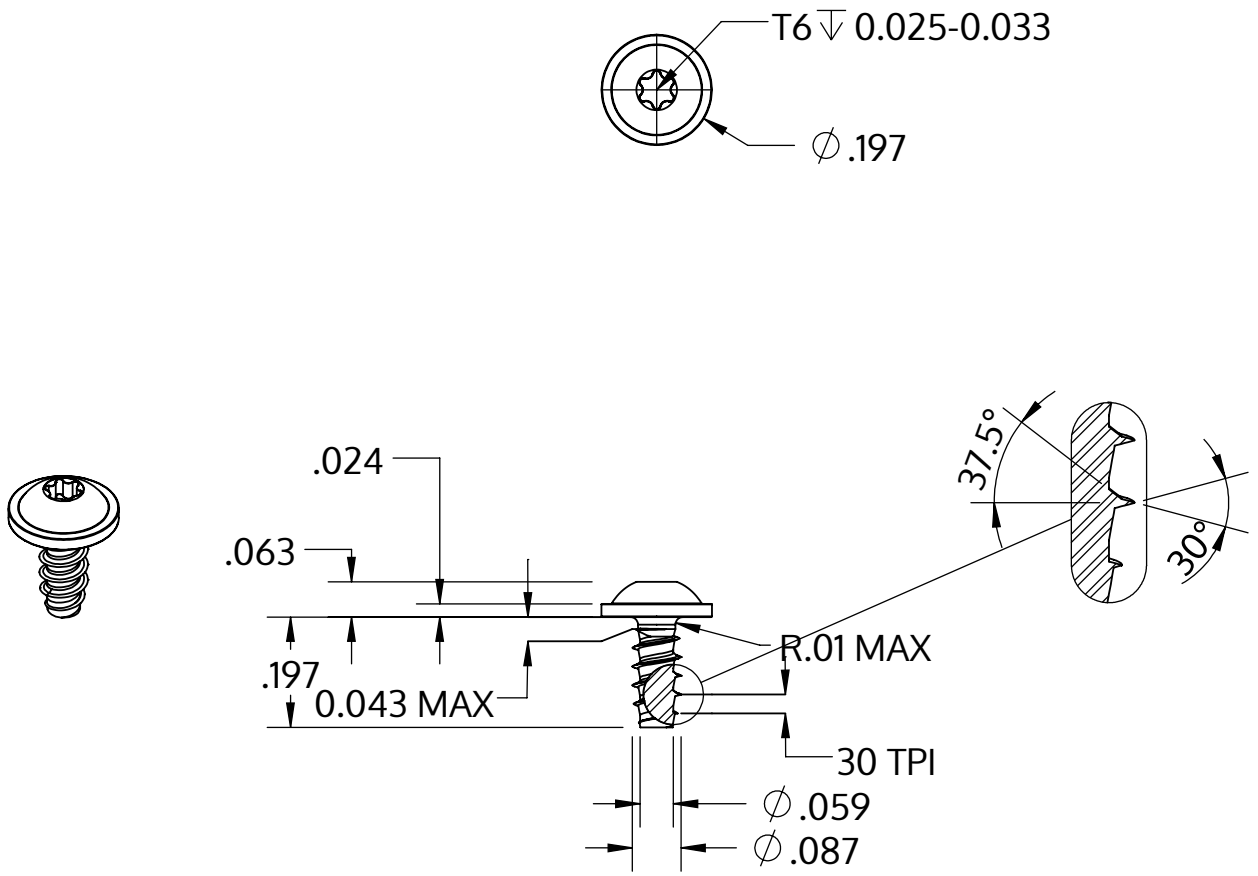

Metric size	M2.2 x 0.85 mm
US size (converted)	#2-30
	Tolerances [inch]
Length	+/- 0.014
Head diameter	+0 / -0.018
Head height	+/- 0.004
Thread diameter	+0.003 / -0

Beskrivelse	STP38 2.2x5.0 - T6
Materiale	Ædelstål A2
Overflade	blank, bejdset og passiveret
Vægt	0.216 kg / 1000 stykke

SCREWERK	**STP380220050E**	
_Zoll Zeichnung Größe A	Skalering 3:1	2024-10