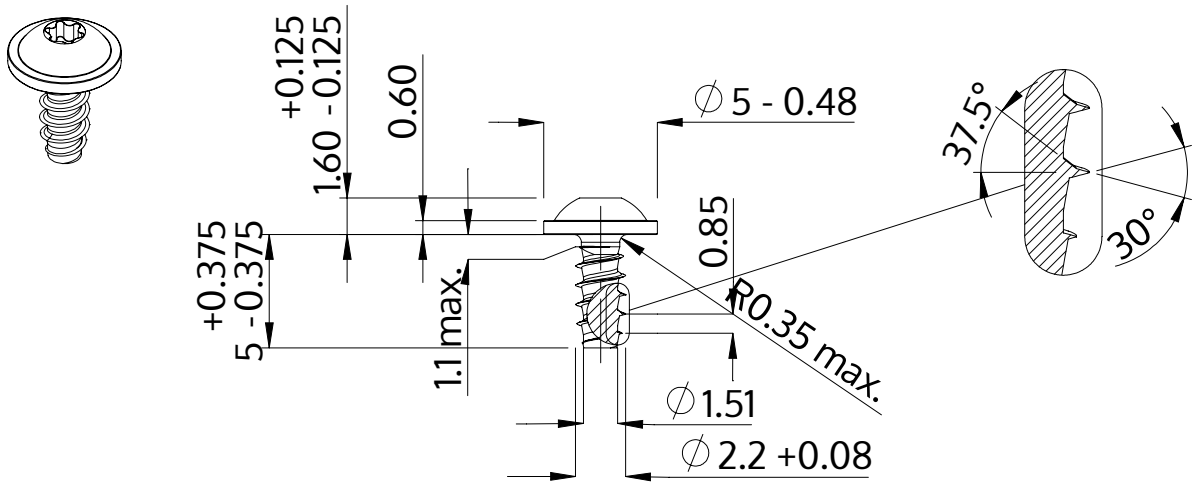

Beskrivelse	STP38 2.2x5.0 - T6
Materiale	Ædelstål A2
Overflade	blank, bejdset og passiveret
Vægt	0.216 kg / 1000 stykke

SCREWERK	**STP380220050E**	
Metrisk tegning A4	Skalering 3:1	2024-10