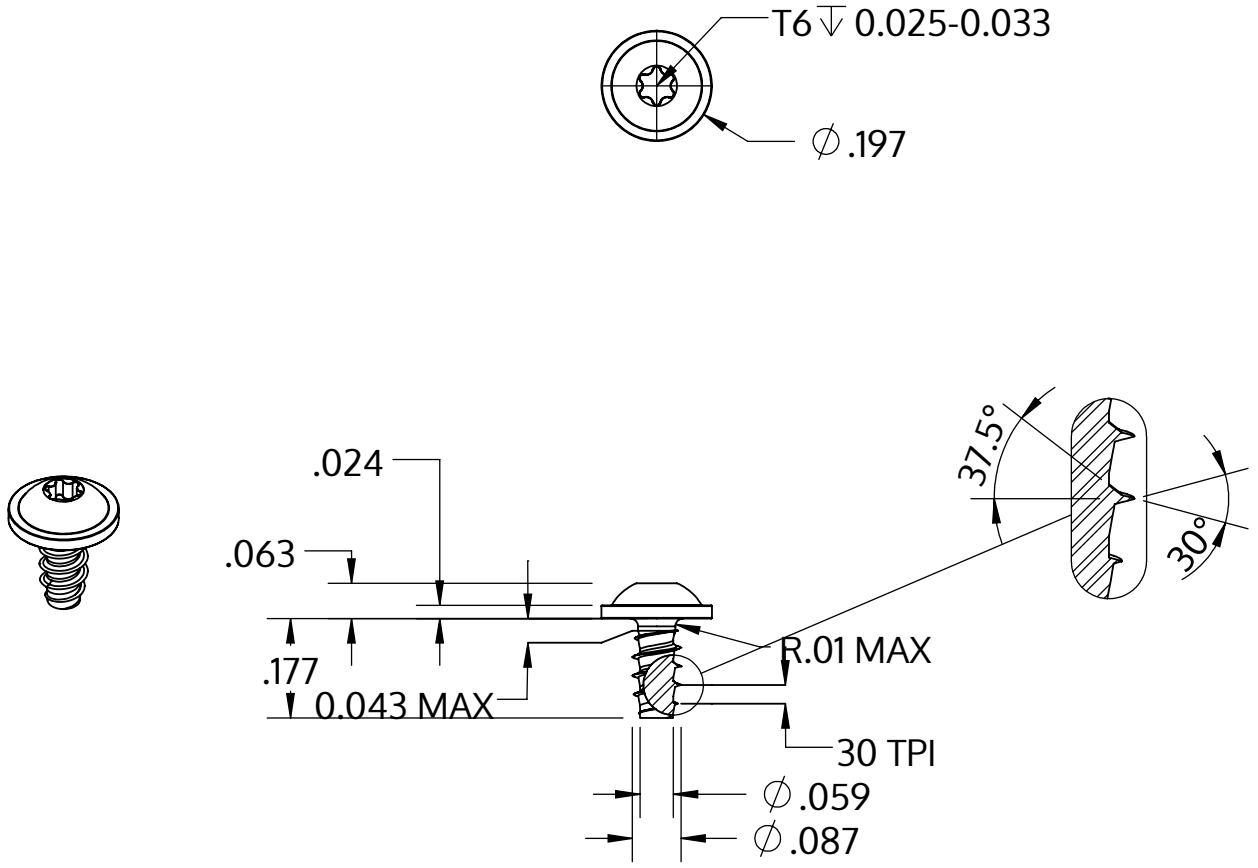

Metric size	M2.2 x 0.85 mm
US size (converted)	#2-30
	Tolerances [inch]
Length	+/- 0.014
Head diameter	+0 / -0.018
Head height	+/- 0.004
Thread diameter	+0.003 / -0

Beskrivning	STP38 2.2x4.5 - T6
Material	rostfritt stål A2
Yta	blank och passiviserad
Vikt	0.207 kg / 1000 styck

SCREWERK	**STP380220045E**	
_Zoll Zeichnung Größe A	Skala 3:1	2024-10