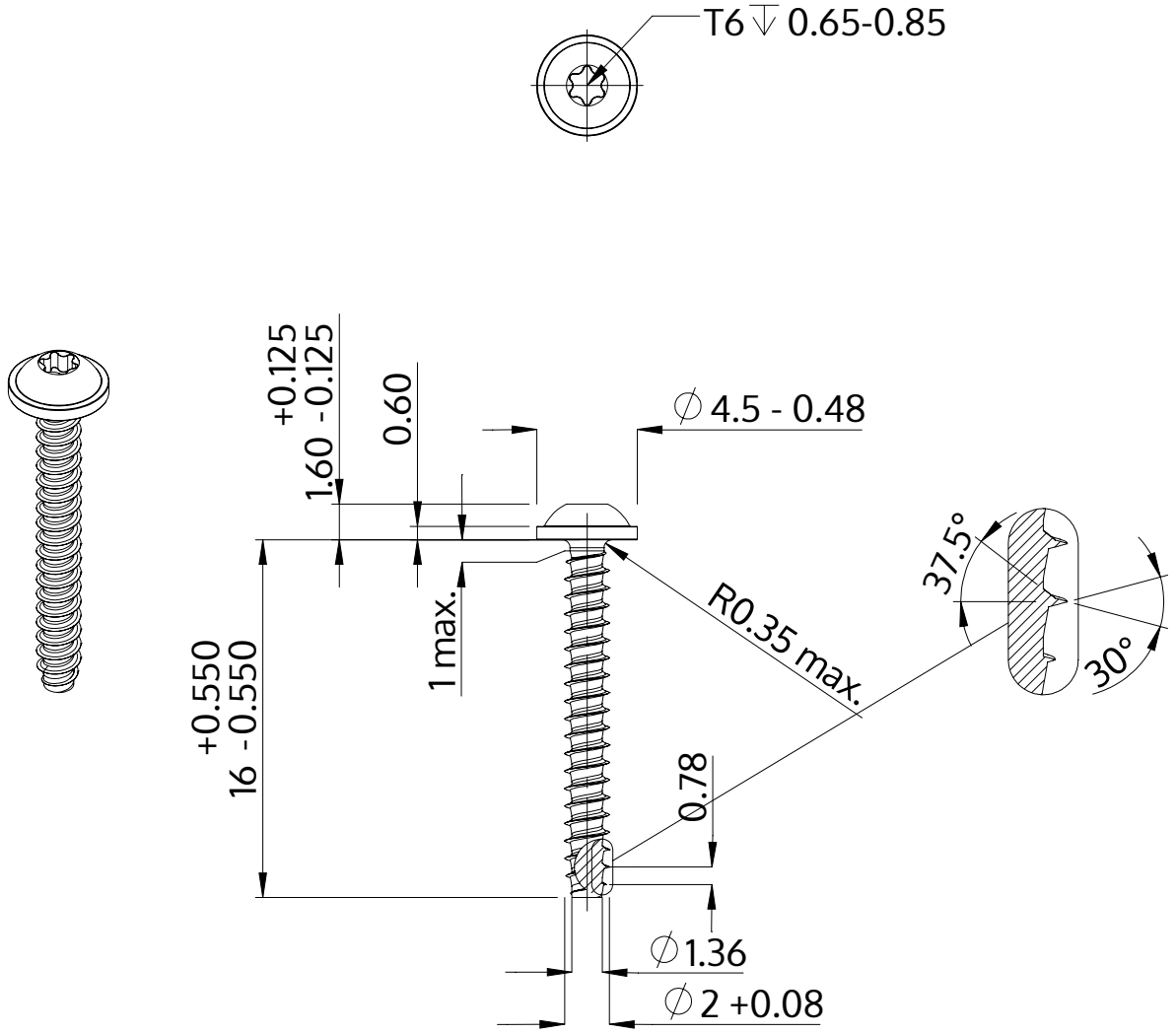

Beskrivelse	STP38 2.0x16.0 - T6
Materiale	Ædelstål A2
Overflade	blank, bejdset og passiveret
Vægt	0.352 kg / 1000 stykke

SCREWERK	**STP380200160E**	
Metrisk tegning A4	Skalering 3:1	2024-10