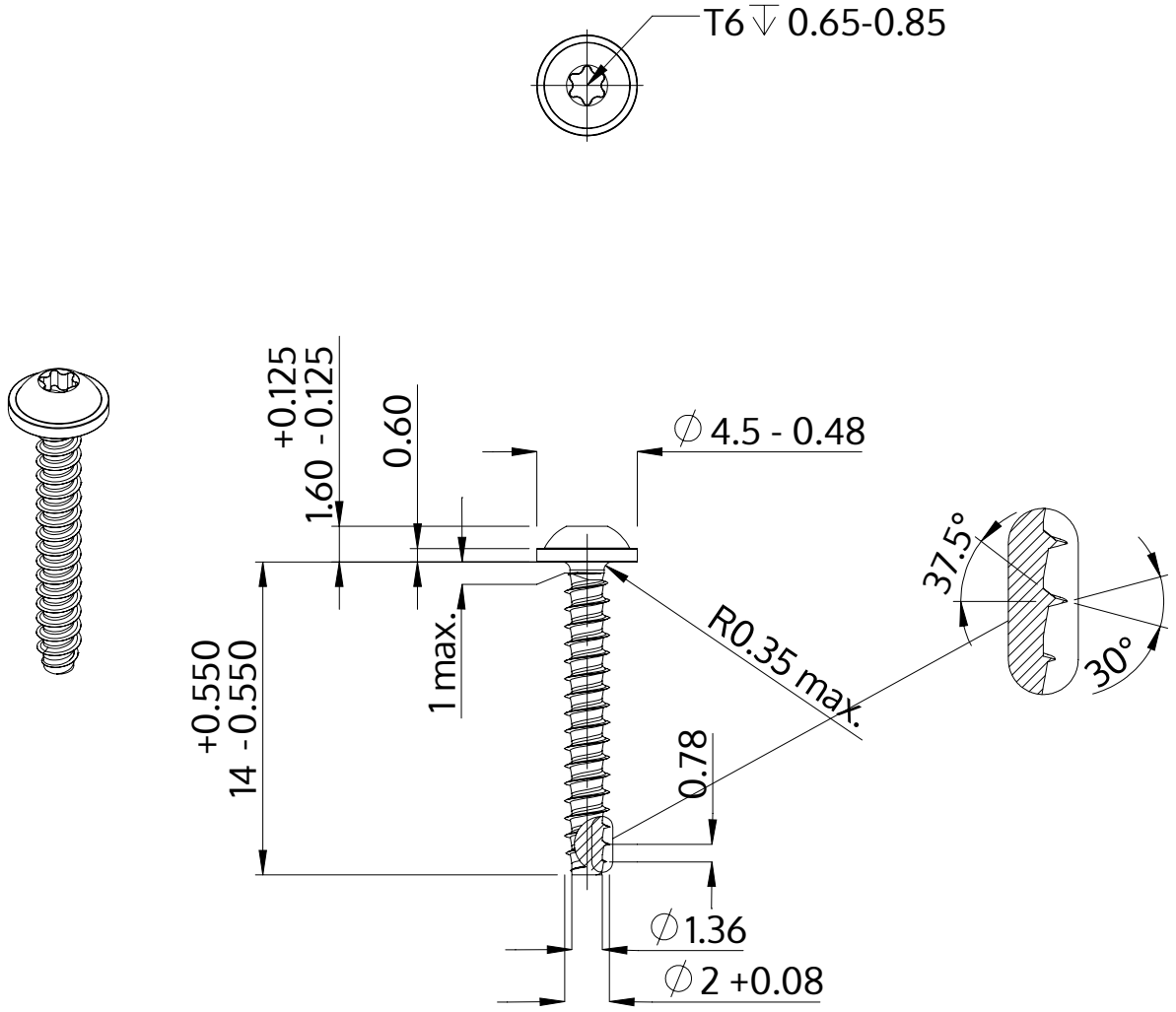

Açıklaması	STP38 2.0x14.0 - T6
Malzeme	Çelik, sertleştirilmiş
Kaplama	galvanizli 5-7 µm, temperliö mavi / şeffaf pasifleştirilmiştir
Ağırlık	0.321 kg / 1000 Adet

SCREWERK	**STP380200140S**	
Metrik çizim A4	Ölçeklendirme None:1	2024-04