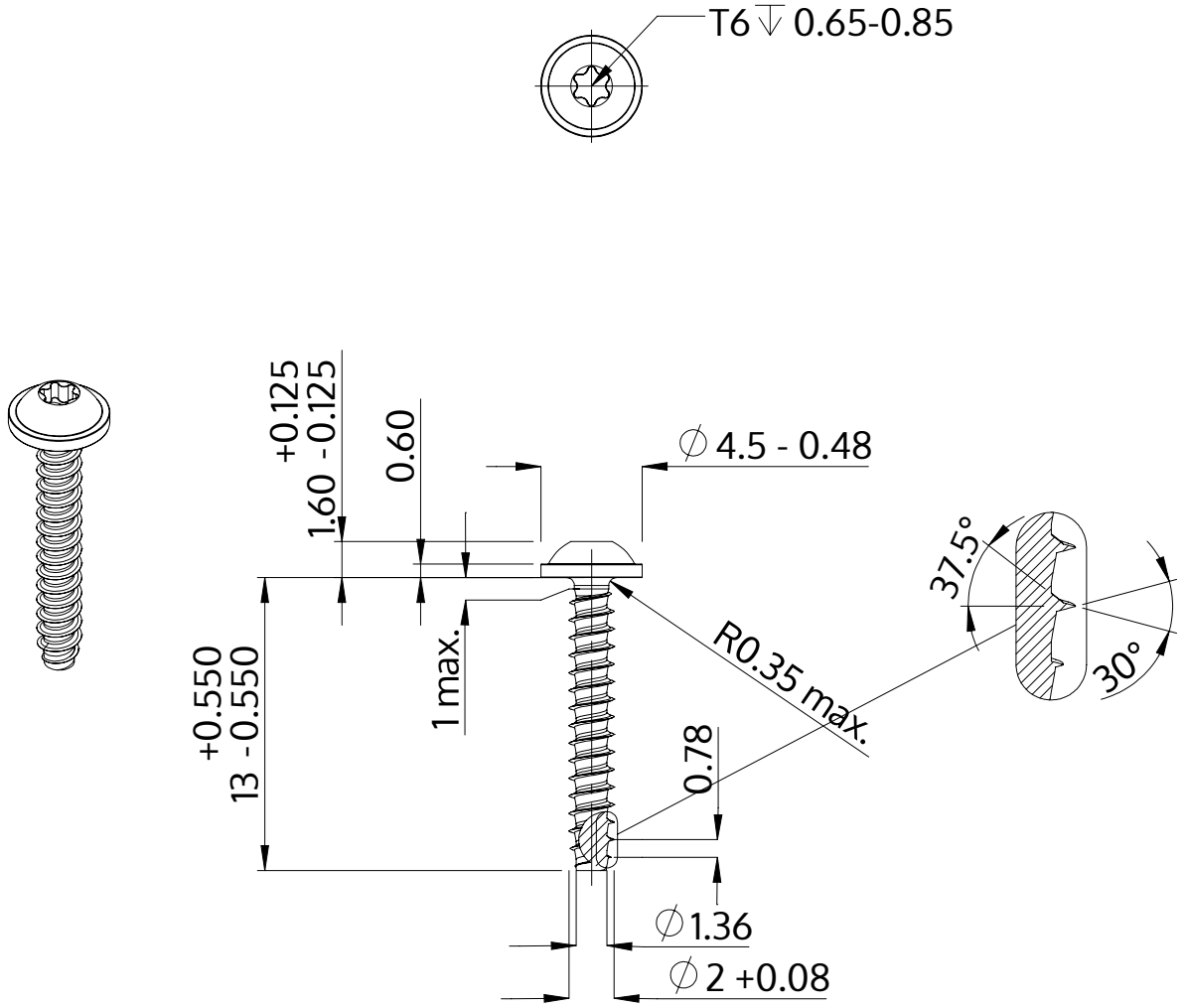

Beschreibung	STP38 2.0x13.0 - T6
Werkstoff	Stahl, vergütet
Oberfläche	verzinkt 5-7 µm, getempert, blau / transparent passiviert
Gewicht	0.305 kg / 1000 Stück

SCREWERK	**STP380200130S**	
Metrische Zeichnung A4	Skalierung 3:1	2024-10