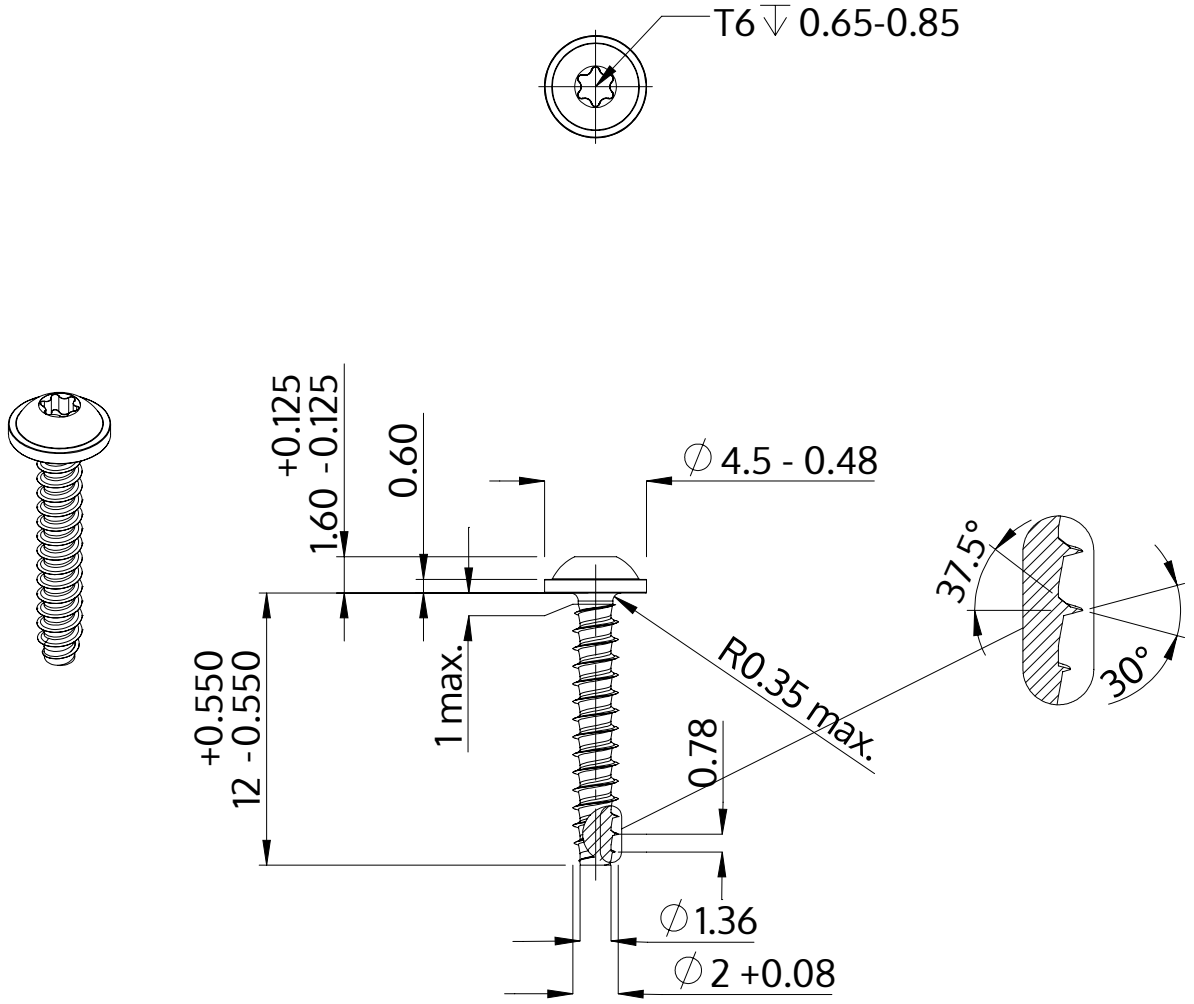

Beschrijving	STP38 2.0x12.0 - T6
Materiaal	veredeld staal
Oppervlak	verzinkt 5-7 µm, getempert, blauw / transparant gepassiveerd
Gewicht	0.290 kg / 1000 stuk

SCREWERK	**STP380200120S**	
Metrische tekening A4	Schaal 3:1	2024-10