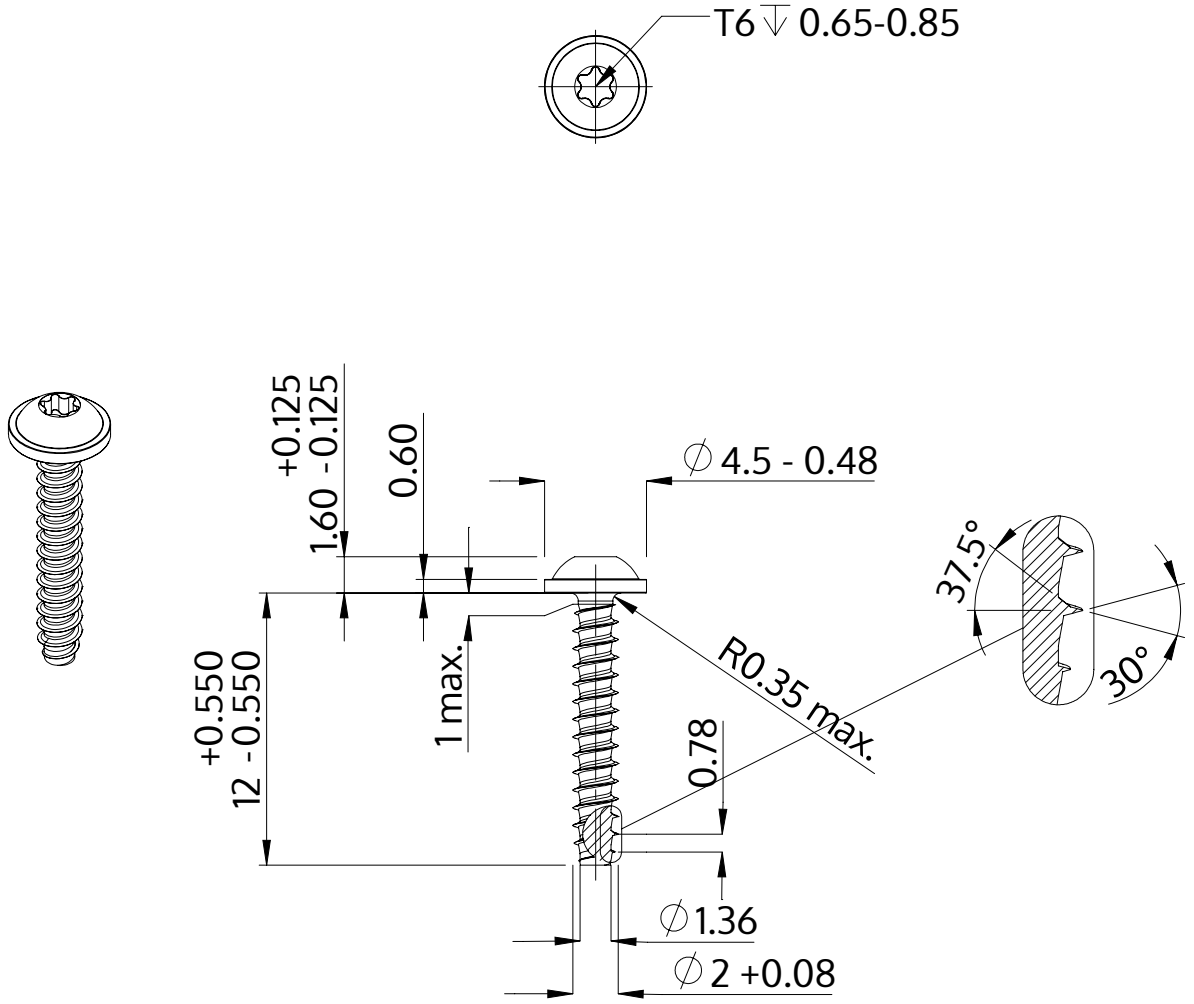

Описание	STP38 2.0x12.0 - T6
Материал	Нержавеющая сталь A2
Поверхность	Светлый отжиг и пассивация
Вес	0.290 kg / 1000 Штука

SCREWERK	**STP380200120E**	
Метрический чертеж A4	Шкала 3:1	2024-10