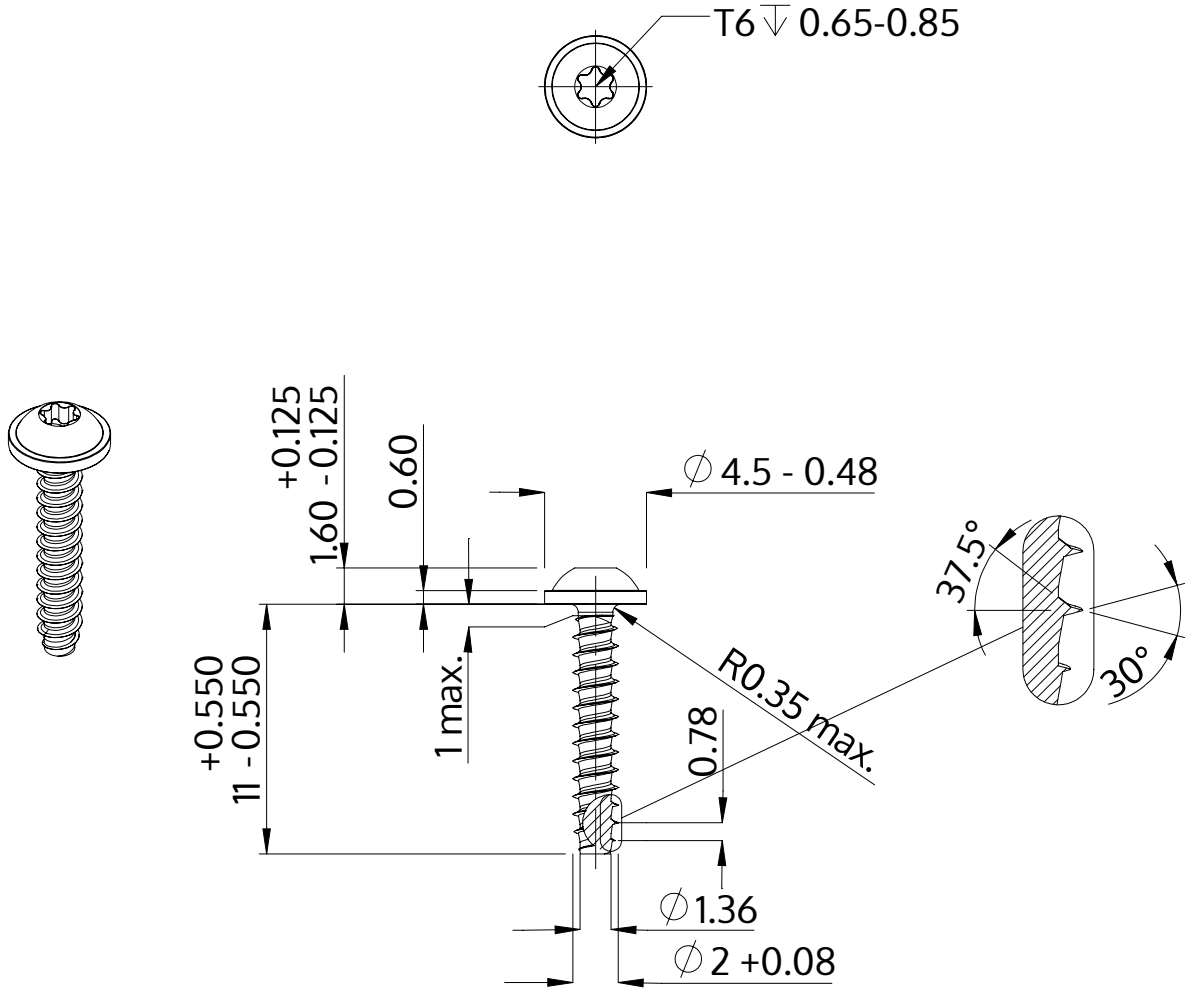

Açıklaması	STP38 2.0x11.0 - T6
Malzeme	Paslanmaz Çelik A2
Kaplama	Parlak, cilalanmış ve pasifleştirilmiştir
Ağırlık	0.274 kg / 1000 Adet

SCREWERK	**STP380200110E**	
Metrik çizim A4	Ölçeklendirme 3:1	2024-10