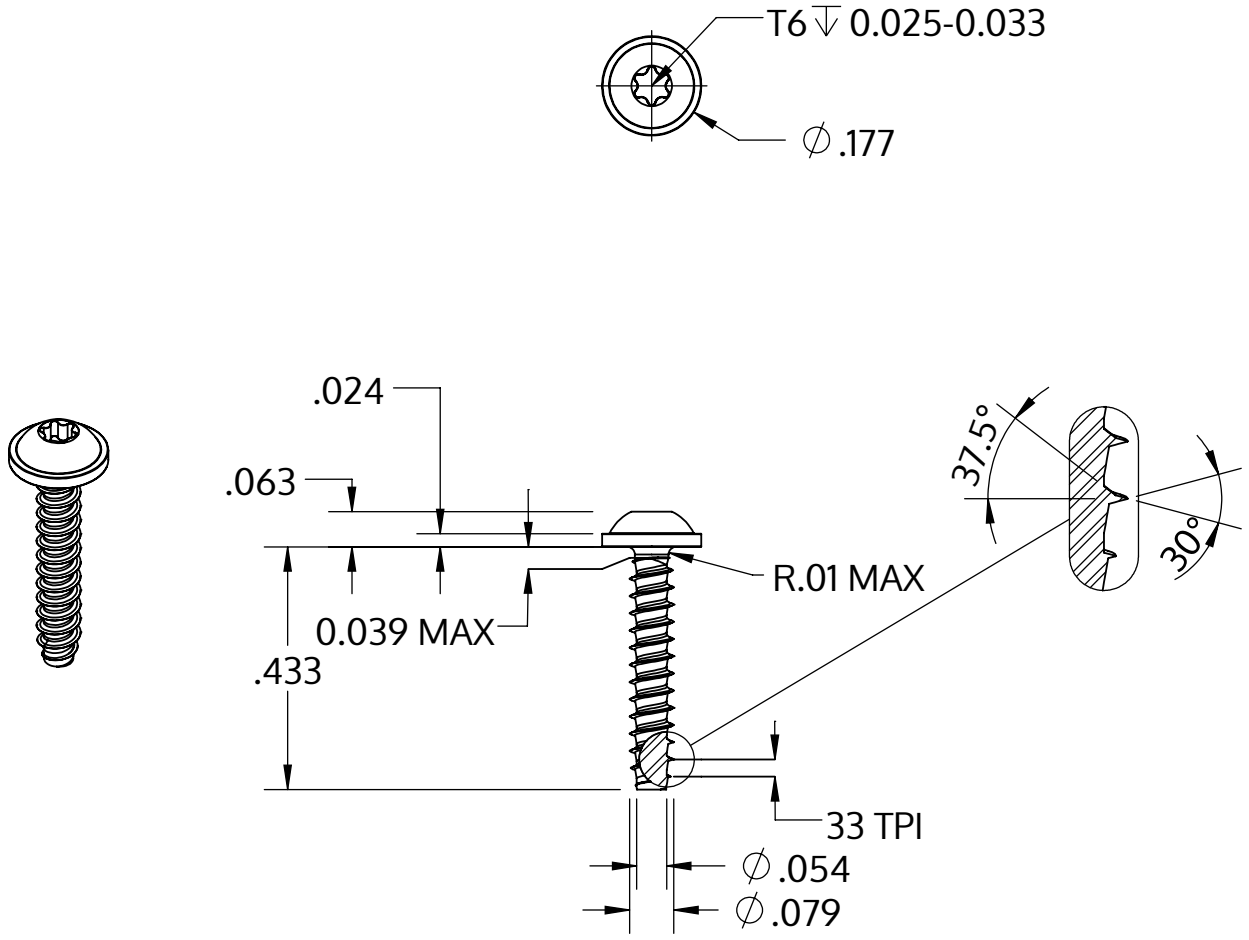

Metric size	M2 x 0.78 mm
US size (converted)	#1.5-33
	Tolerances [inch]
Length	+/- 0.021
Head diameter	+0 / -0.018
Head height	+/- 0.004
Thread diameter	+0.003 / -0

Açıklaması	STP38 2.0x11.0 - T6
Malzeme	Çelik, sertleştirilmiş
Kaplama	ZnNi siyah-pasifleştirilmiştir, temperlenmistir, kaplanmış
Ağırlık	0.274 kg / 1000 Adet

SCREWERK	**STP380200110B**	
_Zoll Zeichnung Größe A	Ölçeklendirme 3:1	2024-10