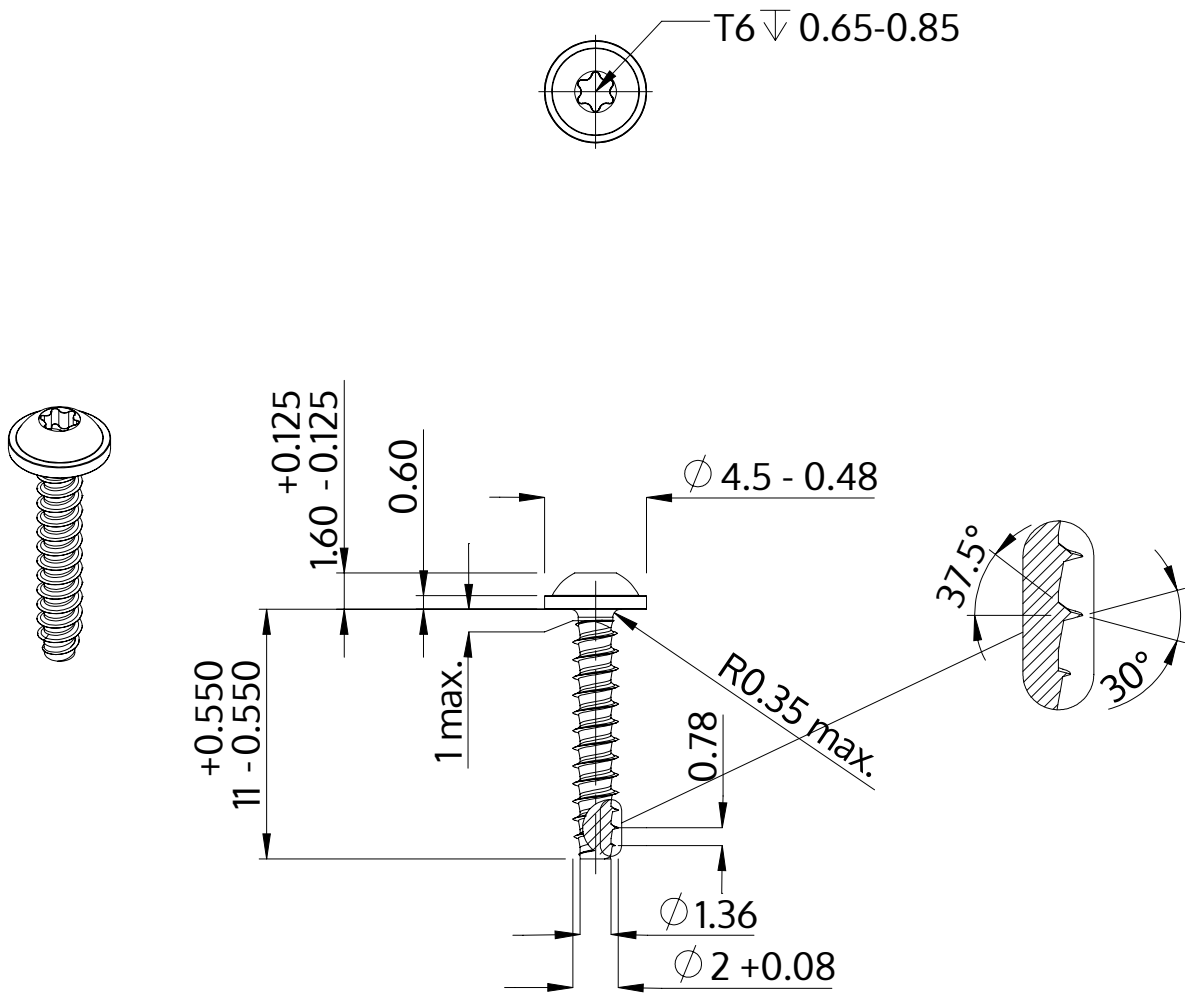

Description	STP38 2.0x11.0 - T6
Matière	Acier,trempé et revenu
Surface	Zinc Nickel passivé noir, trempée, scéllée
Poids	0.274 kg / 1000 Unité

SCREWERK	**STP380200110B**	
Dessin métrique A4	Redimensionner None:1	2024-04