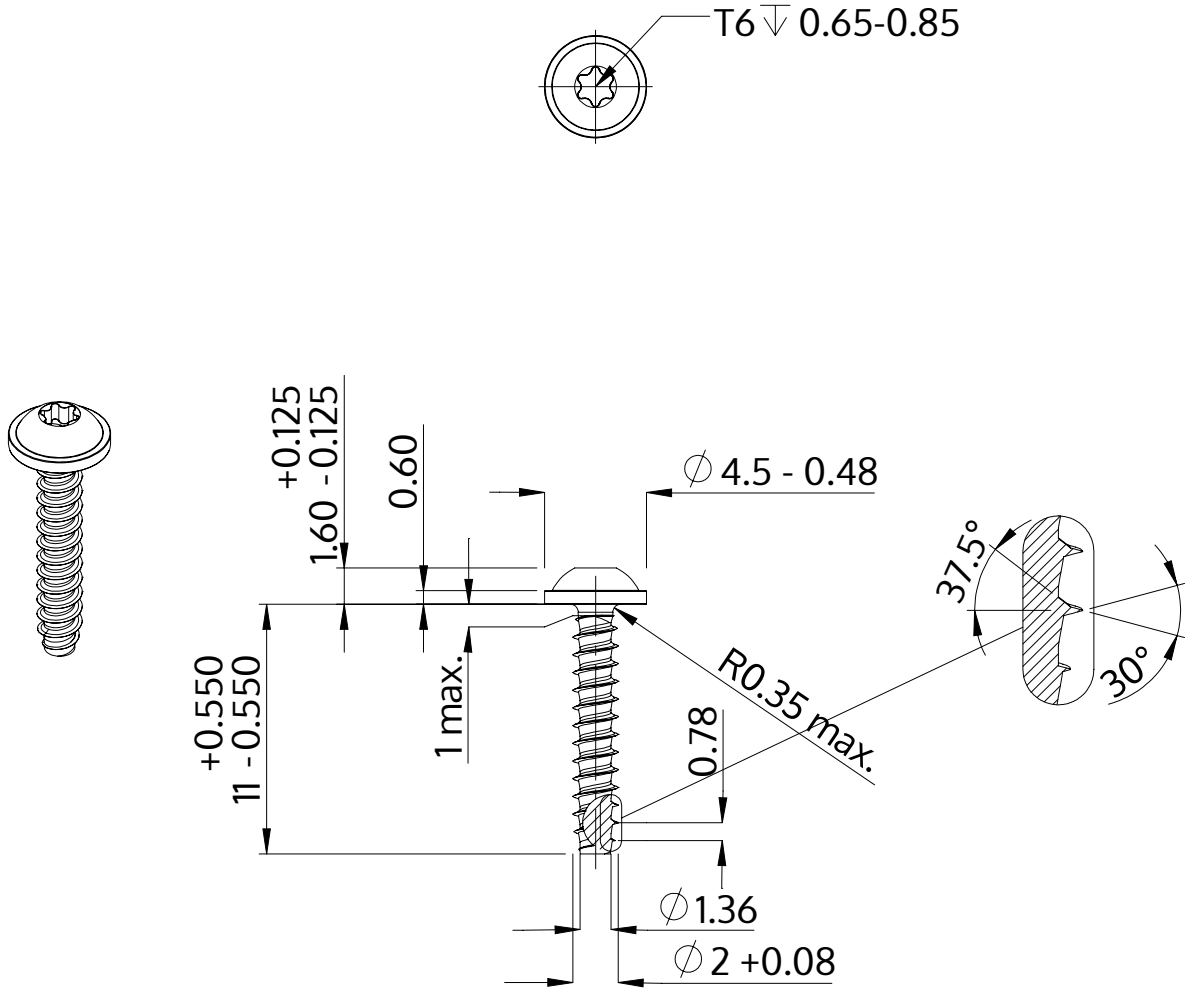

Beskrivelse	STP38 2.0x11.0 - T6
Materiale	Stål, forædlet
Overflade	ZnNi sort-passiveret, tempret, forseglet
Vægt	0.274 kg / 1000 stykke

SCREWERK	**STP380200110B**	
Metrisk tegning A4	Skalering 3:1	2024-10