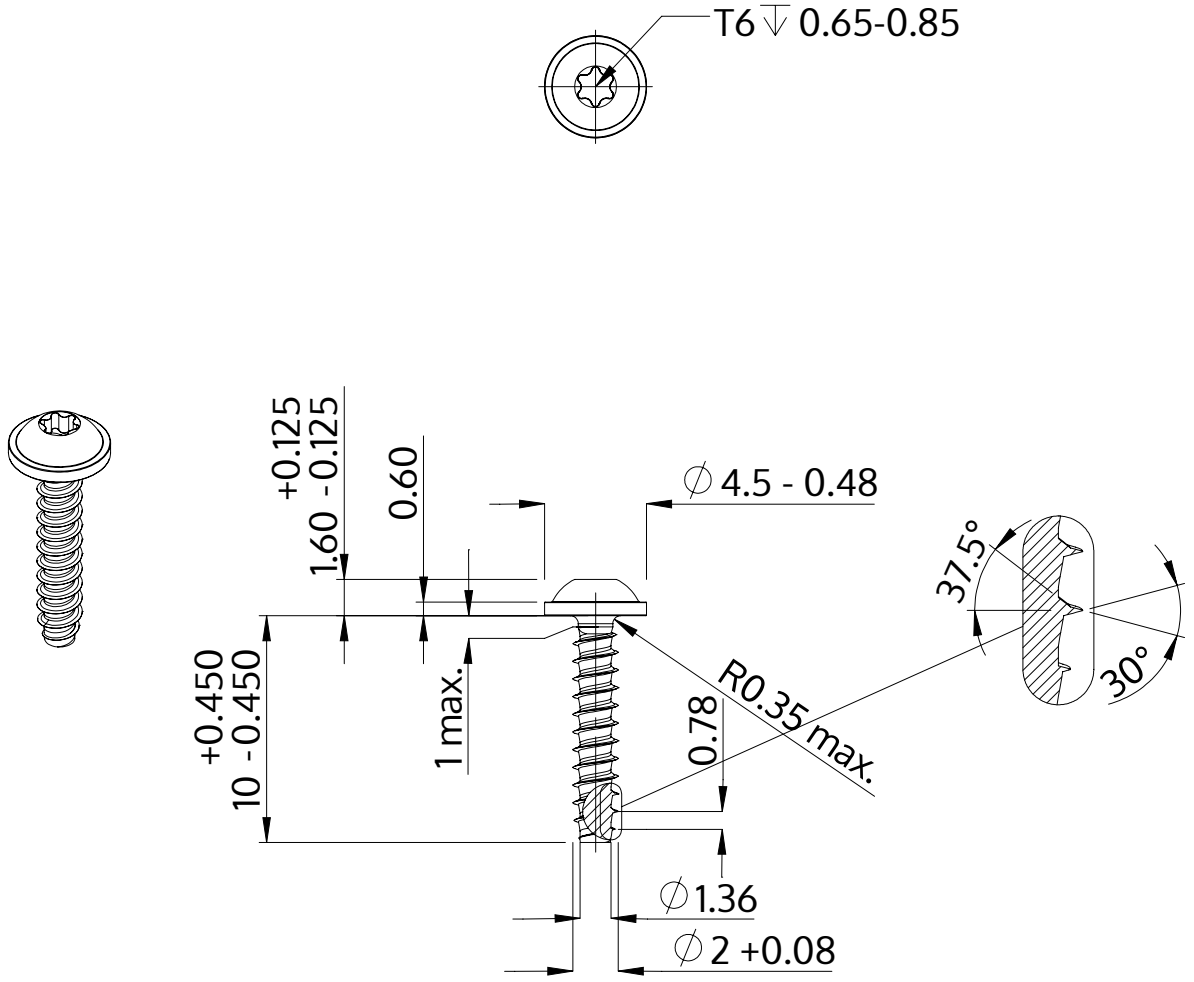

Açıklaması	STP38 2.0x10.0 - T6
Malzeme	Paslanmaz Çelik A2
Kaplama	Parlak, cilalanmış ve pasifleştirilmiştir
Ağırlık	0.258 kg / 1000 Adet

SCREWERK	**STP380200100E**	
Metrik çizim A4	Ölçeklendirme None:1	2024-04