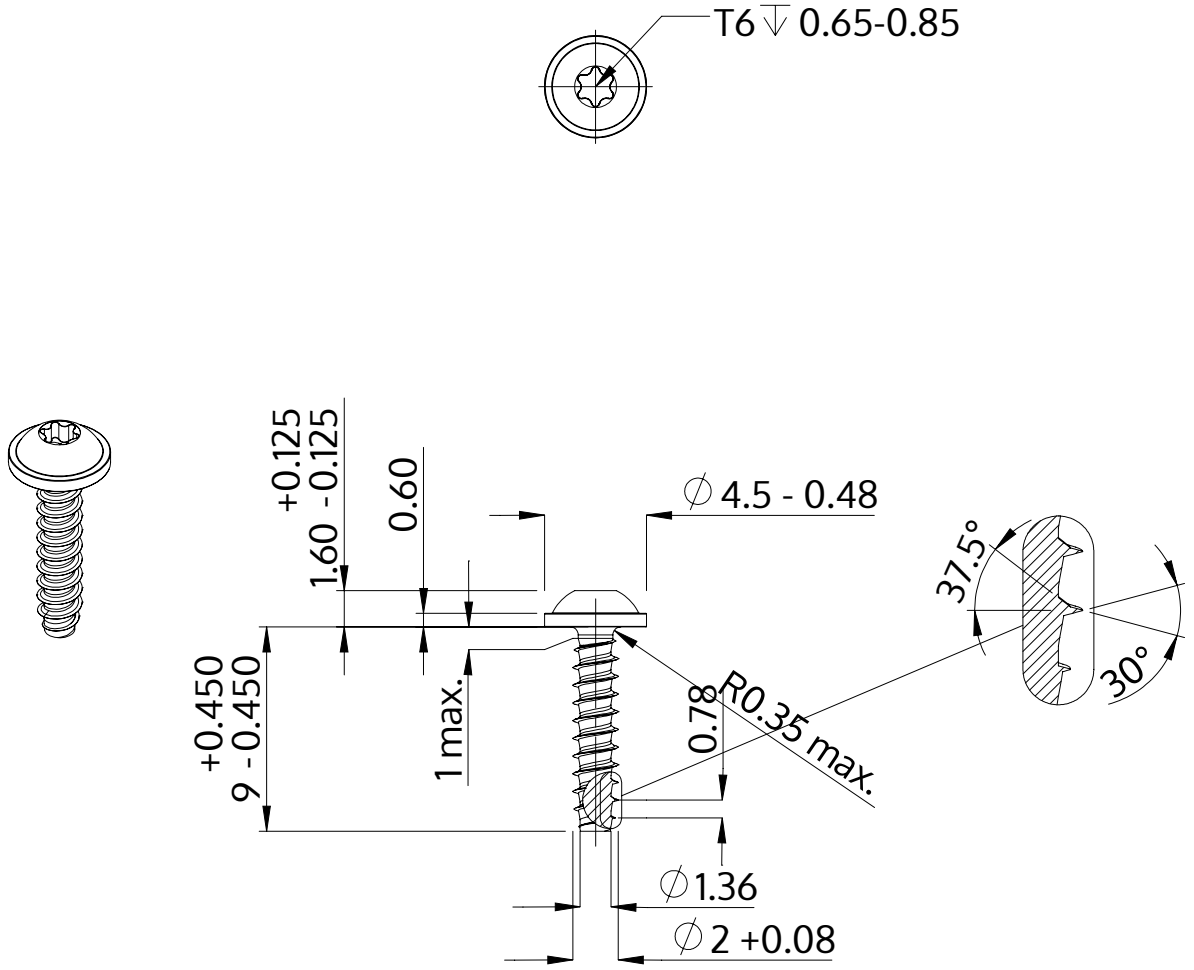

Описание	STP38 2.0x9.0 - T6
Материал	сталь, упрочненная
Поверхность	ZnNi, черная пассивировка+отжиг+масло
Вес	0.243 kg / 1000 Штука

SCREWERK	**STP380200090B**	
Метрический чертеж A4	Шкала 3:1	2024-10