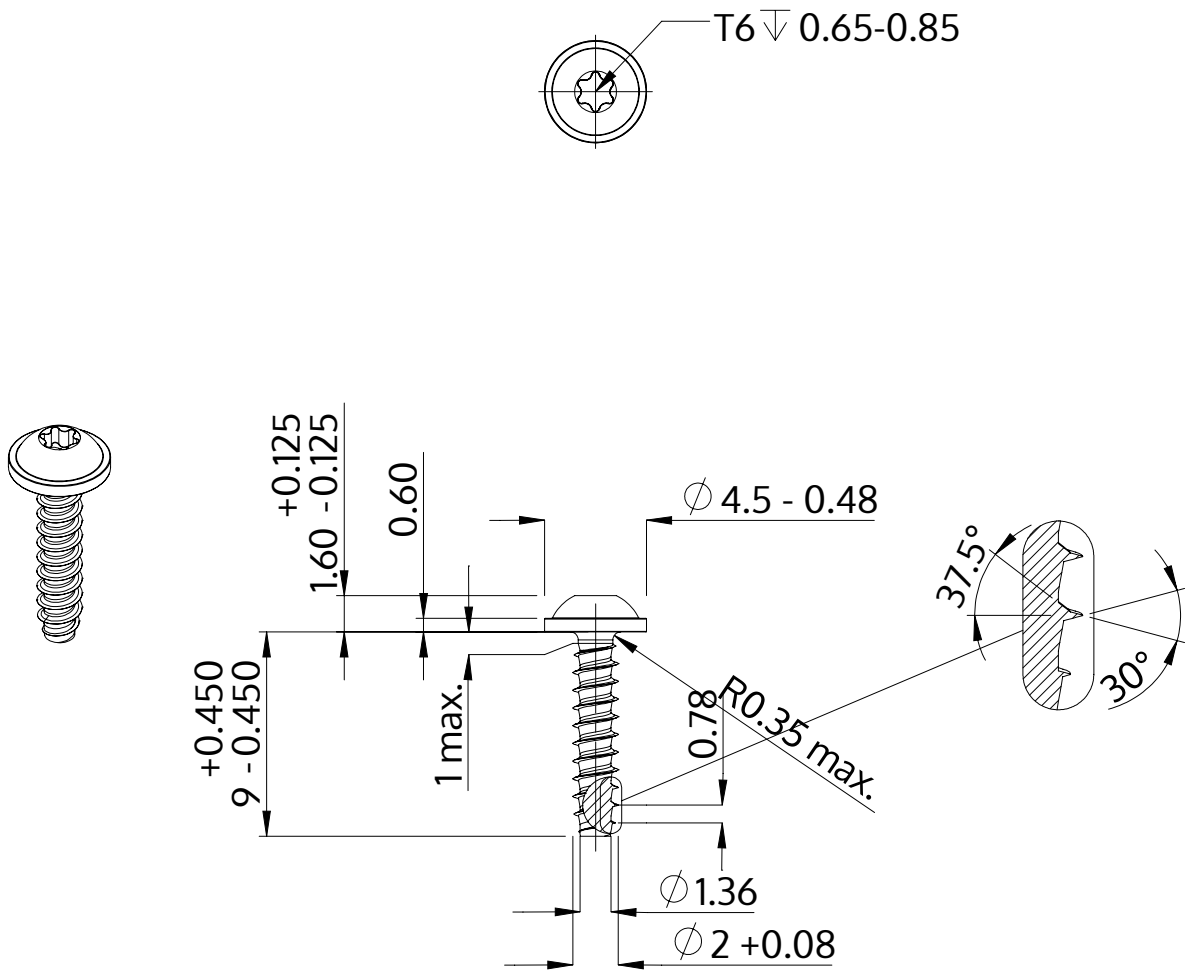

Descrizione	STP38 2.0x9.0 - T6
Materiale	acciaio, temprato
Superficie	Placcato Zinco-Nichel, passivato nero, ricotto, sigillato
Peso	0.243 kg / 1000 pezzi

SCREWERK	**STP380200090B**	
Disegno metrico A4	Scala 3:1	2024-10