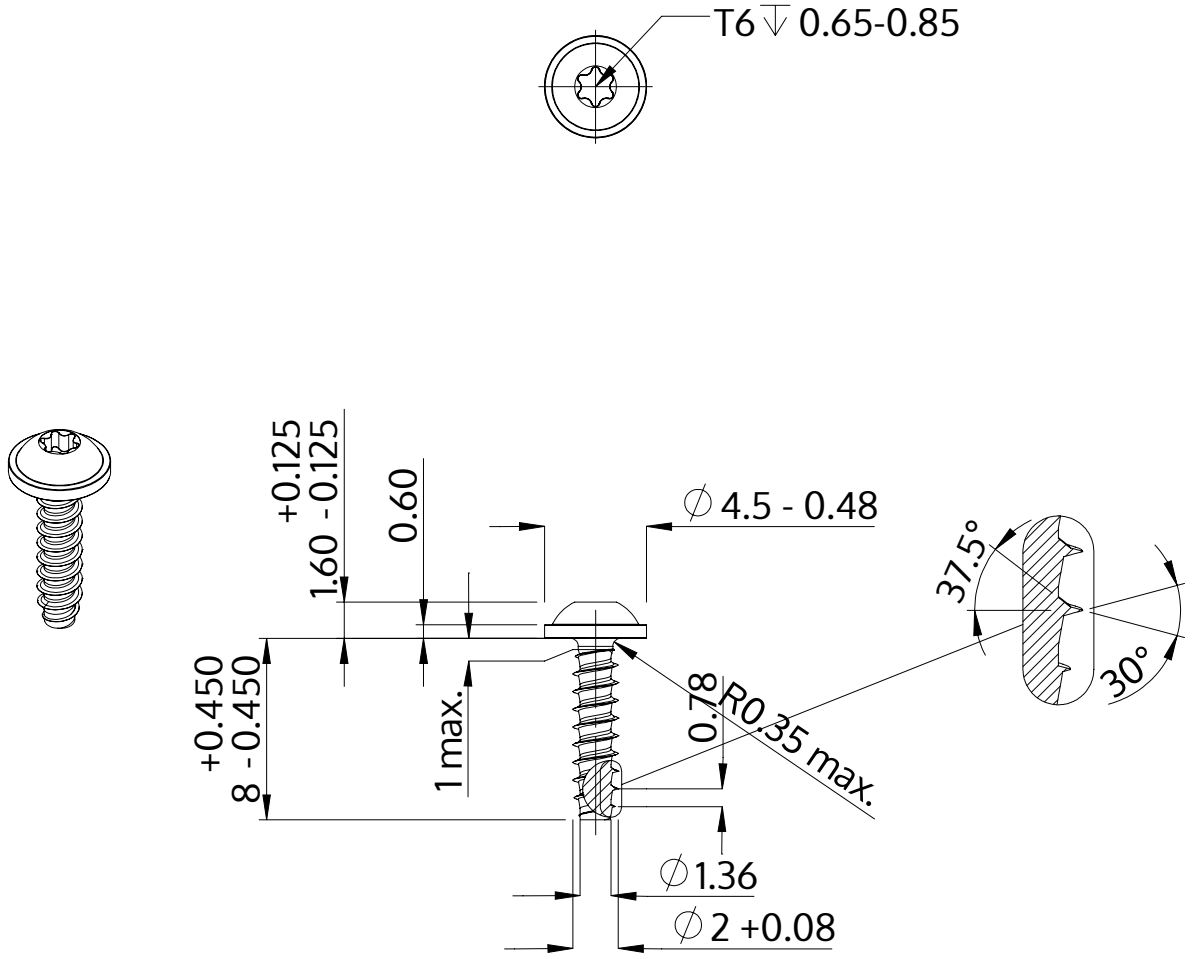

Descripción	STP38 2.0x8.0 - T6
Material	Acero Inoxidable A2
Superficie	Laminado brillante, barnizado y pasivado
Peso	0.227 kg / 1000 Piezas

SCREWERK	**STP380200080E**	
Diseño métrico	Escalada 3:1	2024-10