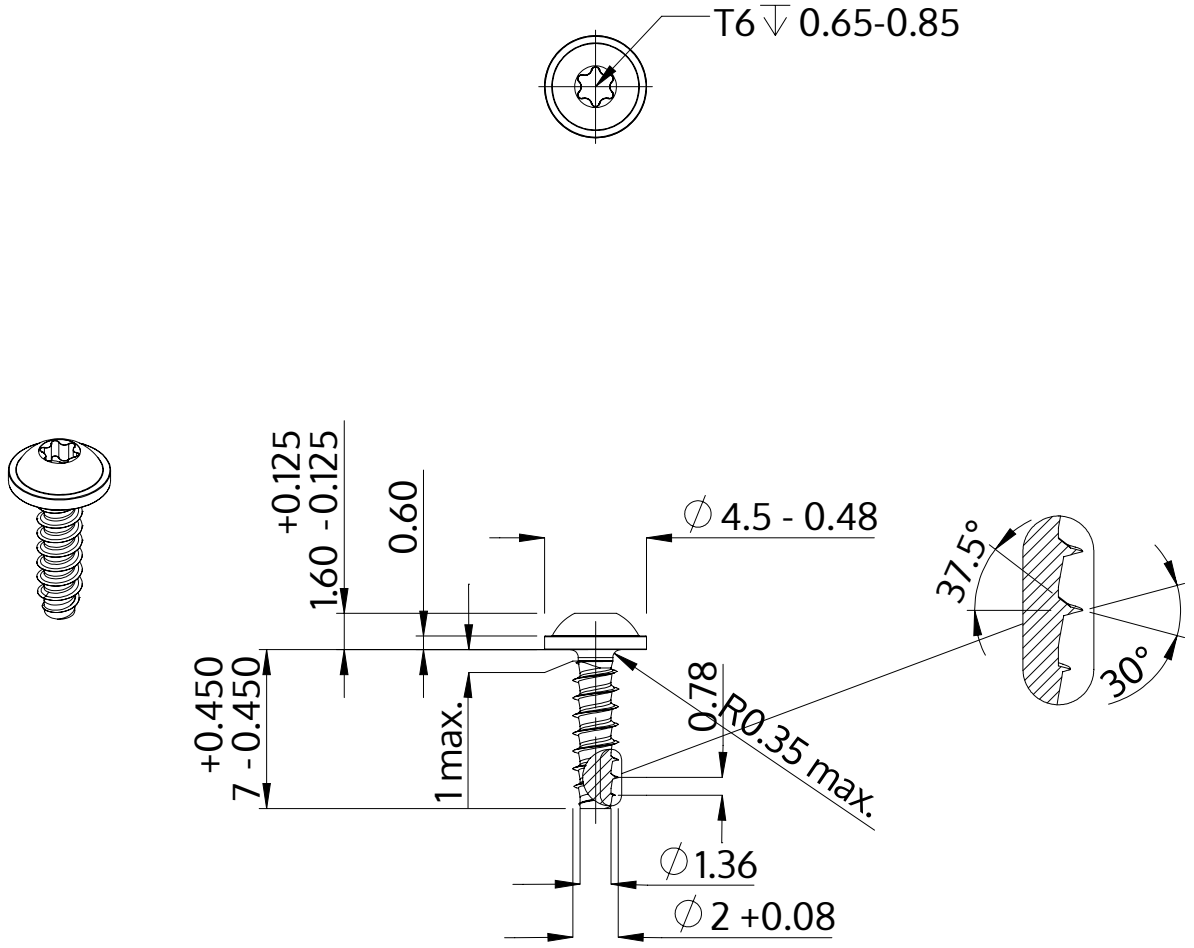

Descriere	STP38 2.0x7.0 - T6
Material	oțel, călit
Exterior	zincat 5-7 µm, recopt, pasivat transparent/albastru
Greutate	0.211 kg / 1000 unități

SCREWERK	**STP380200070S**	
Desen metric A4	Scalarea None:1	2024-04