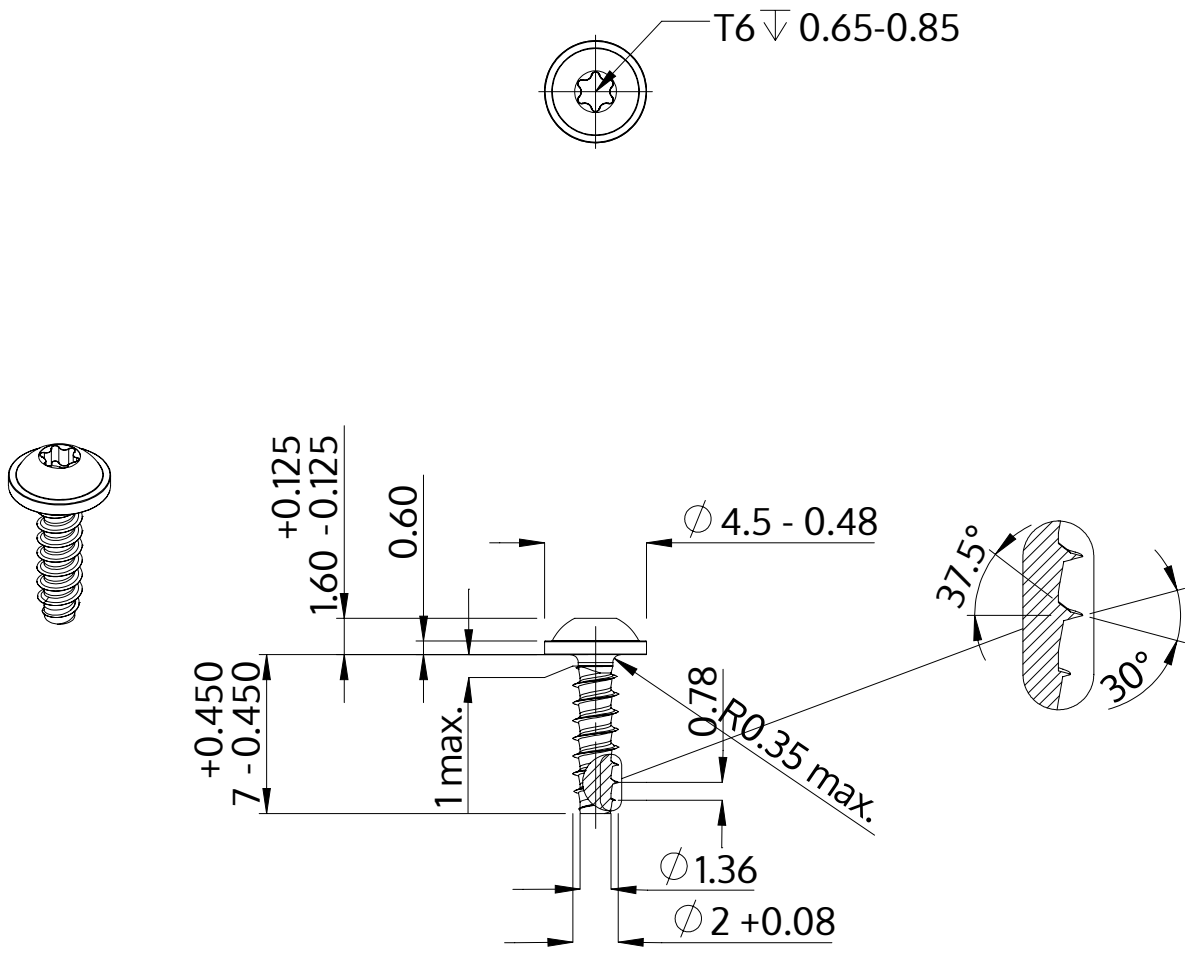

Beskrivning	STP38 2.0x7.0 - T6
Material	rostfritt stål A2
Yta	blank och passiviserad
Vikt	0.211 kg / 1000 styck

SCREWERK	**STP380200070E**	
Metrisk skiss A4	Skala None:1	2024-04